Q-HOE 株式会社キュウホー Q-HOE

都府県

# PartsList 2025

「あったらいいな」を
“カタチ”にする

## 水田用除草機6条

※セット内容により部品が異なる場合があります。

キュウホーの歴史は「チャレンジ」と「改善」の歴史。
会社設立から約30年、より優れた製品を生み出す
循環の重要な柱として、日々改善に取り組んできた。
その「改善」＝「KAIZEN」は、今や世界共通の言語。

〒089-3721
北海道足寄郡足寄町旭町５丁目７１－１
ＴＥＬ：0156-25-5806
ＦＡＸ：0156-25-6121

2025/01/01

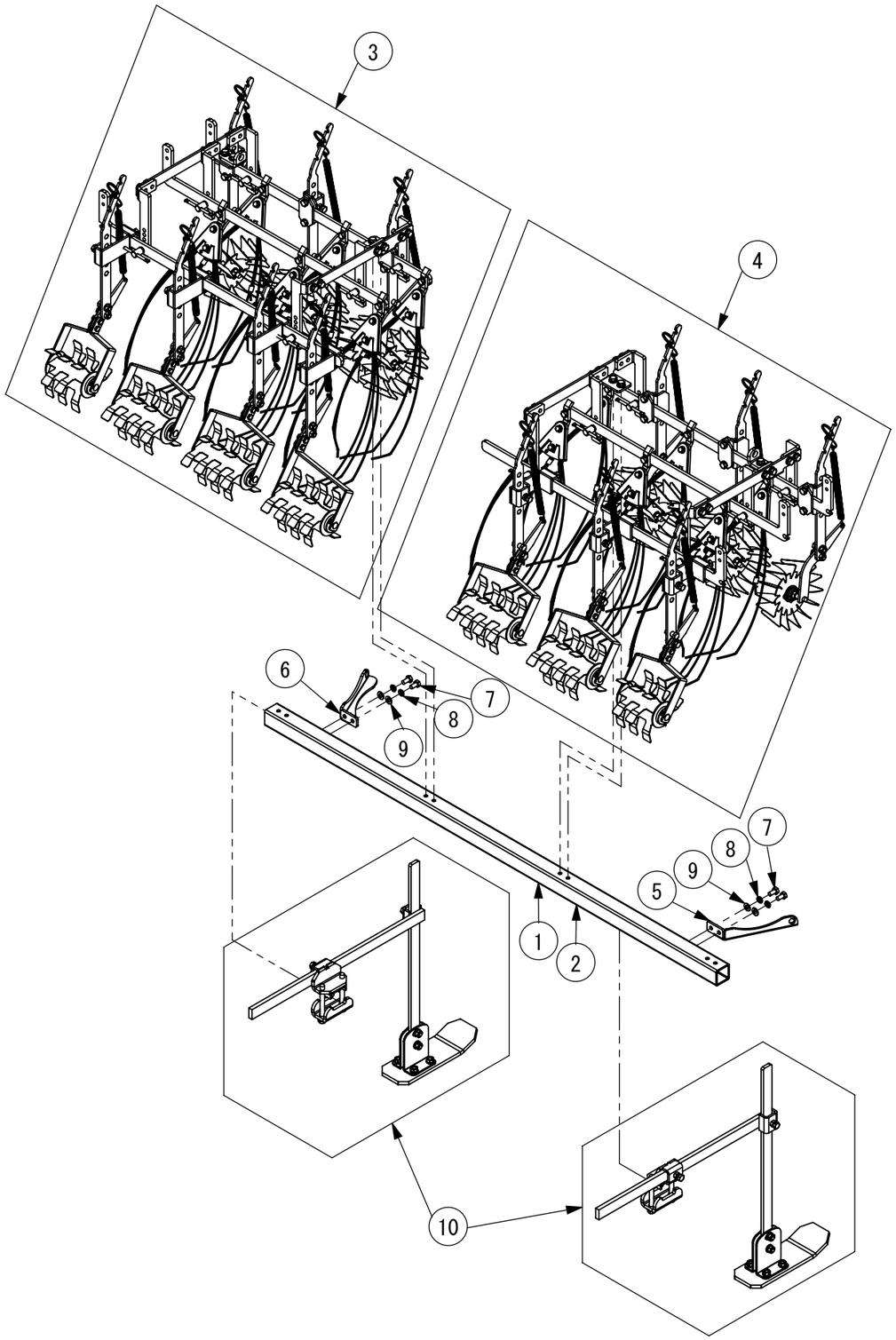




| | 商品型式 | 部品名 | 個数 | 備考 | 税抜単価 |
|---|---|---|---|---|---|
| 1 | PIS2-A-1 | フレーム | 1 | 条間30CM用 | 21,700 |
| 2 | PIS2-A33-1 | フレーム(33) | 1 | 条間33CM用 | 21,700 |
| 3 | – | – | 1 | 詳細3ページ | – |
| 4 | – | – | 1 | 詳細5ページ | – |
| 5 | PIS2-H-1 | スプリングアタッチ(L) | 1 | | 6,600 |
| 6 | PIS2-I-1 | スプリングアタッチ(R) | 1 | | 6,600 |
| 7 | PBT10020-8 | 8．8BT M10×20 | 4 | | 480 |
| 8 | PSW10 | SW M10 | 4 | | 440 |
| 9 | PHW102216 | 平W M10(10×22×1.6) | 4 | | 440 |
| 10 | – | スリックフロートステー付 | 2 | 詳細9ページ | – |
| 11 | | | | | |
| 12 | | | | | |
| 13 | | | | | |
| 14 | | | | | |
| 15 | | | | | |
| 16 | | | | | |
| 17 | | | | | |
| 18 | | | | | |
| 19 | | | | | |
| 20 | | | | | |
| 21 | | | | | |
| 22 | | | | | |
| 23 | | | | | |
| 24 | | | | | |
| 25 | | | | | |
| 26 | | | | | |
| 27 | | | | | |
| 28 | | | | | |
| 29 | | | | | |
| 30 | | | | | |
| 31 | | | | | |
| 32 | | | | | |
| 33 | | | | | |
| 34 | | | | | |
| 35 | | | | | |
| 36 | | | | | |
| 37 | | | | | |
| 38 | | | | | |
| 39 | | | | | |
| 40 | | | | | |
| 41 | | | | | |
| 42 | | | | | |
| 43 | | | | | |
| 44 | | | | | |
| 45 | | | | | |

発注の際には、「商品型式・部品名・数量」で、ご注文をお願いします。

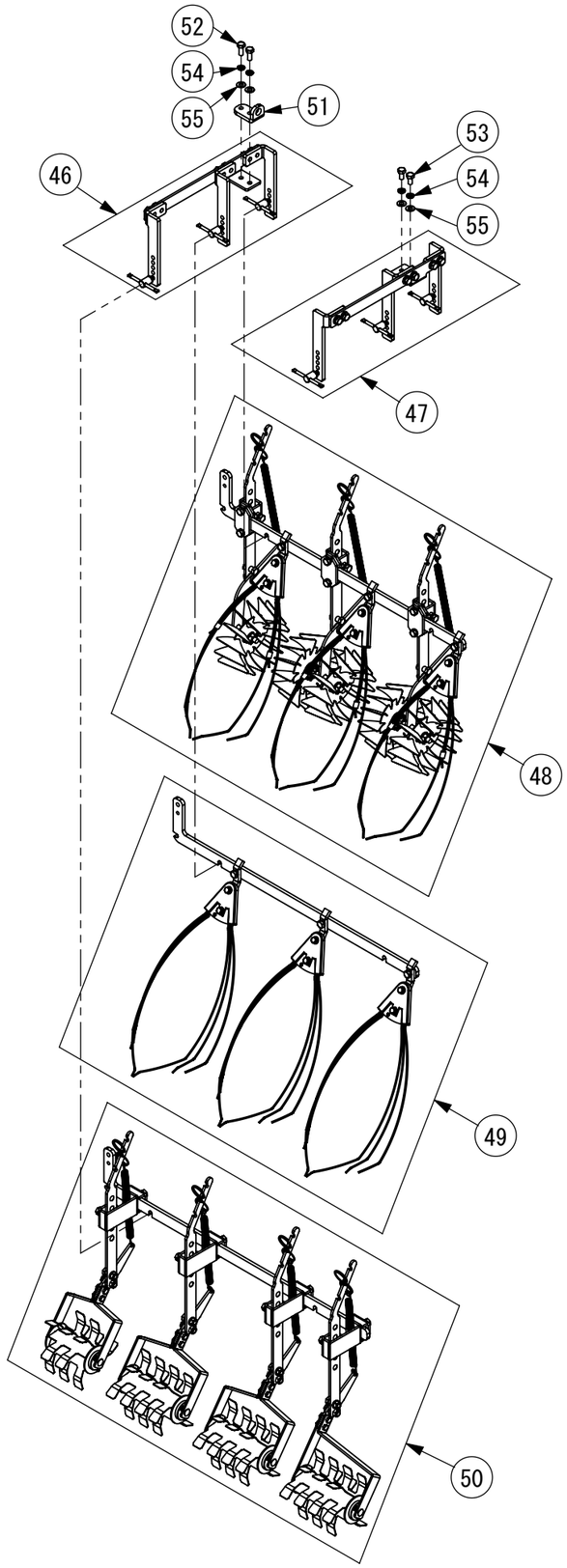




| | 商品型式 | 部品名 | 個数 | 備考 | 税抜単価 |
|---|---|---|---|---|---|
| 46 | PIS2-SEL-1 | ブラケットSE(左)ASSY | 1 | 詳細7ページ | 37,800 |
| 47 | PIS2-SER-1 | ブラケットSE(右)ASSY | 1 | 詳細7ページ | 37,800 |
| 48 | - | レーキ取付バーB関係 | 1 | 詳細15ページ | - |
| 49 | - | レーキ取付バーA関係 | 1 | 詳細13ページ | - |
| 50 | - | カゴ取付バー関係 | 1 | 詳細11ページ | - |
| 51 | PIS2-J-1 | チェーンアタッチ | 1 | | 5,100 |
| 52 | PBT10025-8 | 8．8BT M10×25 | 2 | | 480 |
| 53 | PBT10020-8 | 8．8BT M10×20 | 2 | | 480 |
| 54 | PSW10 | SW M10 | 4 | | 440 |
| 55 | PHW102216 | 平W M10(10×22×1.6) | 4 | | 440 |
| 56 | | | | | |
| 57 | | | | | |
| 58 | | | | | |
| 59 | | | | | |
| 60 | | | | | |
| 61 | | | | | |
| 62 | | | | | |
| 63 | | | | | |
| 64 | | | | | |
| 65 | | | | | |
| 66 | | | | | |
| 67 | | | | | |
| 68 | | | | | |
| 69 | | | | | |
| 70 | | | | | |
| 71 | | | | | |
| 72 | | | | | |
| 73 | | | | | |
| 74 | | | | | |
| 75 | | | | | |
| 76 | | | | | |
| 77 | | | | | |
| 78 | | | | | |
| 79 | | | | | |
| 80 | | | | | |
| 81 | | | | | |
| 82 | | | | | |
| 83 | | | | | |
| 84 | | | | | |
| 85 | | | | | |
| 86 | | | | | |
| 87 | | | | | |
| 88 | | | | | |
| 89 | | | | | |
| 90 | | | | | |

発注の際には、「商品型式・部品名・数量」で、ご注文をお願いします。

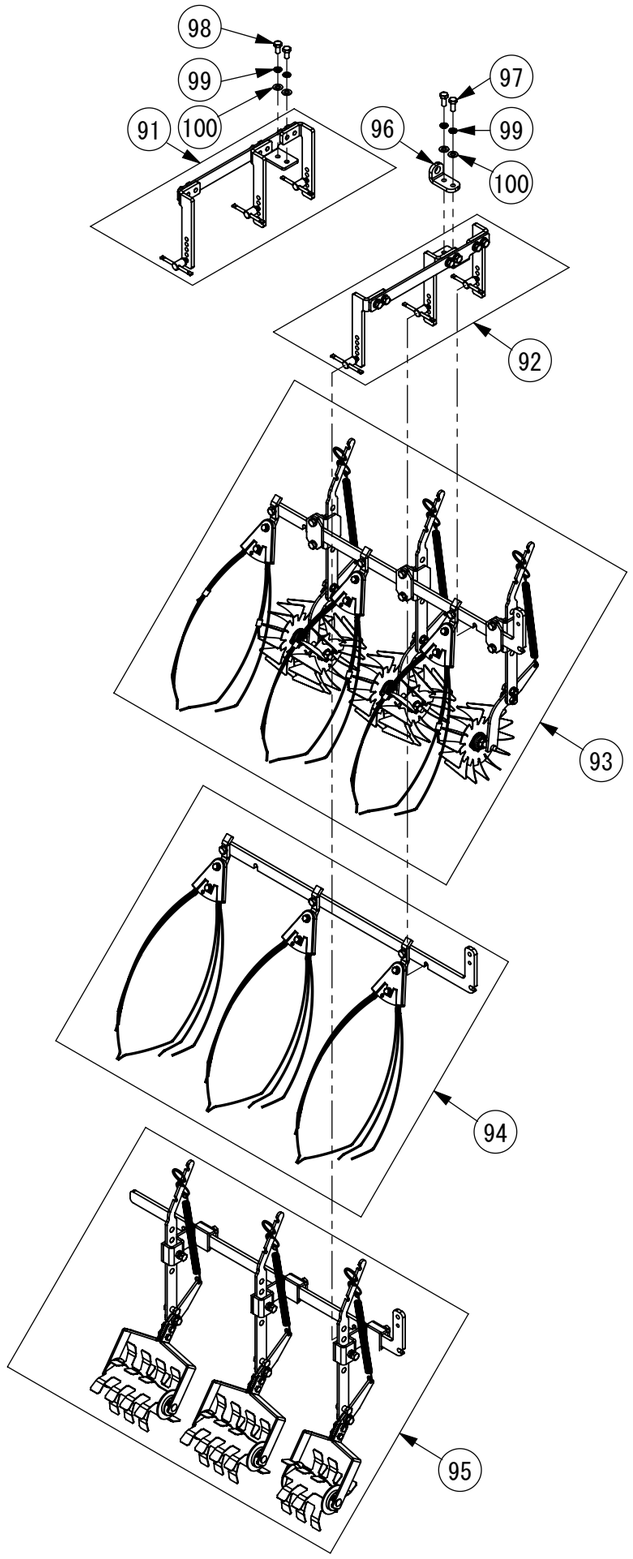




| | 商品型式 | 部品名 | 個数 | 備考 | 税抜単価 |
|---|---|---|---|---|---|
| 91 | PIS2-SEL-1 | ブラケットSE(左)ASSY | 1 | 詳細7ページ | 37,800 |
| 92 | PIS2-SER-1 | ブラケットSE(右)ASSY | 1 | 詳細7ページ | 37,800 |
| 93 | – | レーキ取付バーB関係 | 1 | 詳細15ページ | – |
| 94 | – | レーキ取付バーA関係 | 1 | 詳細13ページ | – |
| 95 | – | カゴ取付バー関係 | 1 | 詳細11ページ | – |
| 96 | PIS2-J-1 | チェーンアタッチ | 1 | | 5,100 |
| 97 | PBT10025-8 | 8．8BT M10×25 | 2 | | 480 |
| 98 | PBT10020-8 | 8．8BT M10×20 | 2 | | 480 |
| 99 | PSW10 | SW M10 | 4 | | 440 |
| 100 | PHW102216 | 平W M10(10×22×1.6) | 4 | | 440 |
| 101 | | | | | |
| 102 | | | | | |
| 103 | | | | | |
| 104 | | | | | |
| 105 | | | | | |
| 106 | | | | | |
| 107 | | | | | |
| 108 | | | | | |
| 109 | | | | | |
| 110 | | | | | |
| 111 | | | | | |
| 112 | | | | | |
| 113 | | | | | |
| 114 | | | | | |
| 115 | | | | | |
| 116 | | | | | |
| 117 | | | | | |
| 118 | | | | | |
| 119 | | | | | |
| 120 | | | | | |
| 121 | | | | | |
| 122 | | | | | |
| 123 | | | | | |
| 124 | | | | | |
| 125 | | | | | |
| 126 | | | | | |
| 127 | | | | | |
| 128 | | | | | |
| 129 | | | | | |
| 130 | | | | | |
| 131 | | | | | |
| 132 | | | | | |
| 133 | | | | | |
| 134 | | | | | |
| 135 | | | | | |
| | | | | | |
| | | | | | |

発注の際には、「商品型式・部品名・数量」で、ご注文をお願いします。

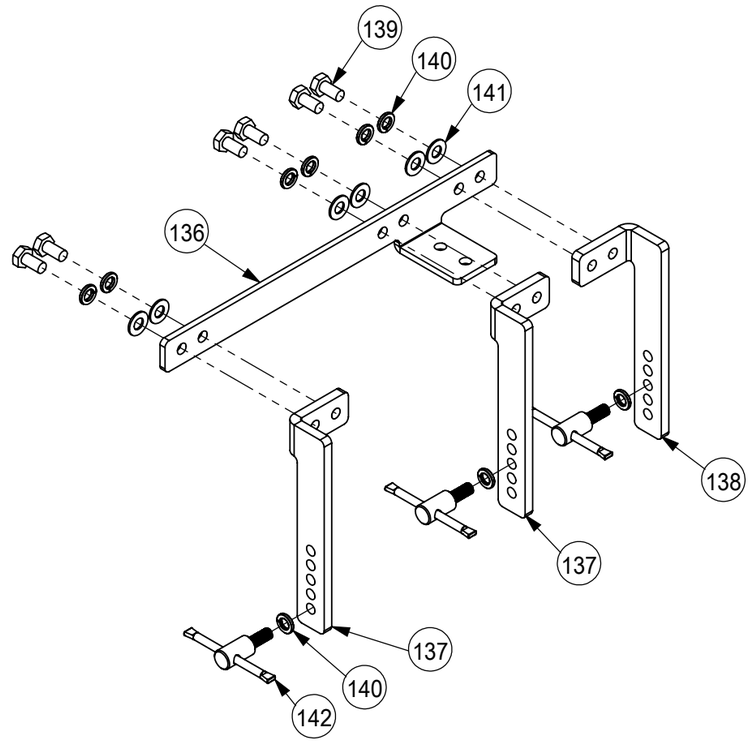


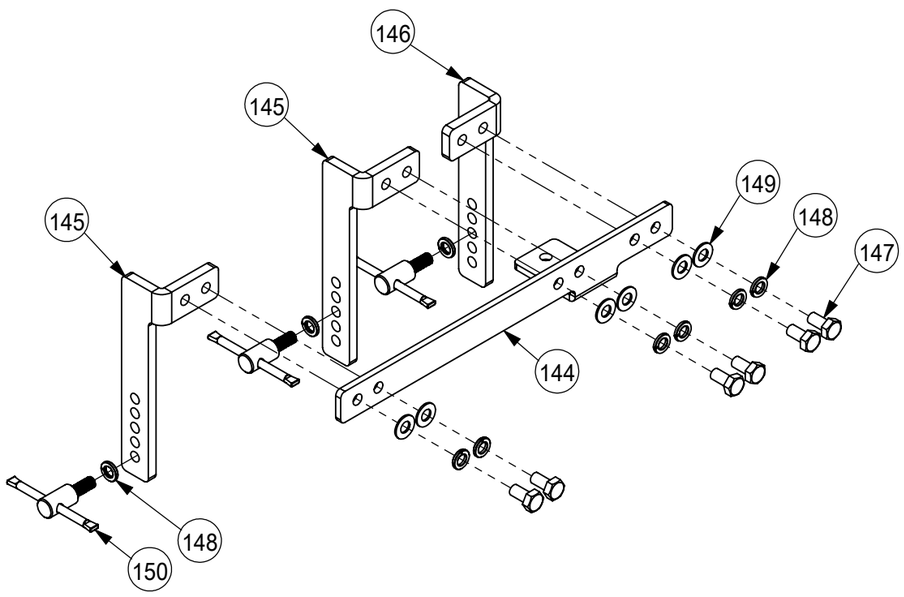




| | 商品型式 | 部品名 | 個数 | 備考 | 税抜単価 |
|---|---|---|---|---|---|
| 136 | PIS2-B-1 | ビームプレート(L) | 1 | | 6,100 |
| 137 | PIS2-D-1 | Sビーム(L) | 2 | | 7,200 |
| 138 | PIS2-E-1 | Sビーム(R) | 1 | | 7,200 |
| 139 | PBT10020-8 | 8．8BT M10×20 | 6 | | 480 |
| 140 | PSW10 | SW M10 | 9 | | 440 |
| 141 | PHW102216 | 平W M10(10×22×1.6) | 6 | | 440 |
| 142 | PIS-BT-1 | ハンドルBTS | 3 | | 6,300 |
| 143 | | | | | |
| 144 | PIS2-C-1 | ビームプレート(R) | 1 | | 6,100 |
| 145 | PIS2-E-1 | Sビーム(R) | 2 | | 7,200 |
| 146 | PIS2-D-1 | Sビーム(L) | 1 | | 7,200 |
| 147 | PBT10020-8 | 8．8BT M10×20 | 6 | | 480 |
| 148 | PSW10 | SW M10 | 9 | | 440 |
| 149 | PHW102216 | 平W M10(10×22×1.6) | 6 | | 440 |
| 150 | PIS-BT-1 | ハンドルBTS | 3 | | 6,300 |
| 151 | | | | | |
| 152 | | | | | |
| 153 | | | | | |
| 154 | | | | | |
| 155 | | | | | |
| 156 | | | | | |
| 157 | | | | | |
| 158 | | | | | |
| 159 | | | | | |
| 160 | | | | | |
| 161 | | | | | |
| 162 | | | | | |
| 163 | | | | | |
| 164 | | | | | |
| 165 | | | | | |
| 166 | | | | | |
| 167 | | | | | |
| 168 | | | | | |
| 169 | | | | | |
| 170 | | | | | |
| 171 | | | | | |
| 172 | | | | | |
| 173 | | | | | |
| 174 | | | | | |
| 175 | | | | | |
| 176 | | | | | |
| 177 | | | | | |
| 178 | | | | | |
| 179 | | | | | |
| 180 | | | | | |

発注の際には、「商品型式・部品名・数量」で、ご注文をお願いします。

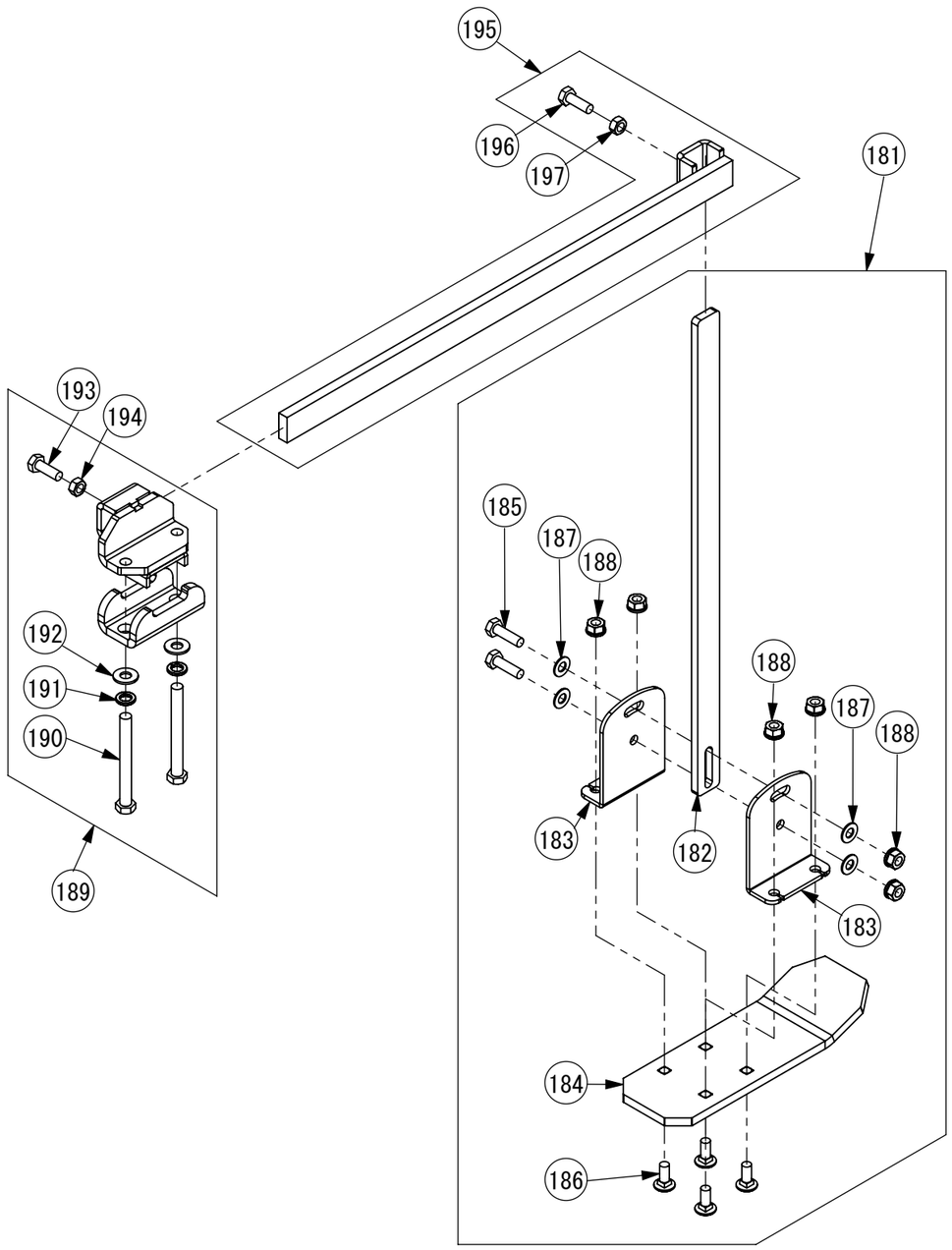




| | 商品型式 | 部品名 | 個数 | 備考 | 税抜単価 |
|---|---|---|---|---|---|
| 181 | PIS-FROT-1 | スリックフロートステー付 | 1 | | 18,200 |
| 182 | PIS2-AA-1 | フロート金具A(ステー) | 1 | | 6,900 |
| 183 | PIS2-AB-1 | フロート金具B | 2 | | 5,300 |
| 184 | PIS2-AC-1 | スリックフロート | 1 | | 7,800 |
| 185 | PBT10035-8 | 8．8BT M10×35 | 2 | | 480 |
| 186 | PBTN10025-4 | 根角BT M10×25 | 4 | | 490 |
| 187 | PHW102216 | 平W M10(10×22×1.6) | 4 | | 440 |
| 188 | PNTSW1015 | スプリングNT M10 | 6 | | 480 |
| 189 | PU-BD50-1 | ブラケットD(50角) | 1 | | 9,000 |
| 190 | PBT12110-8 | 8．8BT M12×110 | 2 | | 610 |
| 191 | PSW12 | SW M12 | 2 | | 440 |
| 192 | PHW122623 | 平W M12(12×26×2.3) | 2 | | 440 |
| 193 | PBT10030-8 | 8．8BT M10×30 | 1 | | 480 |
| 194 | PNT1015 | NT M10 | 1 | | 440 |
| 195 | PIS2-AD-1 | コ型フラットバーS | 1 | | 8,100 |
| 196 | PBT10030-8 | 8．8BT M10×30 | 1 | | 480 |
| 197 | PNT1015 | NT M10 | 1 | | 440 |
| 198 | | | | | |
| 199 | | | | | |
| 200 | | | | | |
| 201 | | | | | |
| 202 | | | | | |
| 203 | | | | | |
| 204 | | | | | |
| 205 | | | | | |
| 206 | | | | | |
| 207 | | | | | |
| 208 | | | | | |
| 209 | | | | | |
| 210 | | | | | |
| 211 | | | | | |
| 212 | | | | | |
| 213 | | | | | |
| 214 | | | | | |
| 215 | | | | | |
| 216 | | | | | |
| 217 | | | | | |
| 218 | | | | | |
| 219 | | | | | |
| 220 | | | | | |
| 221 | | | | | |
| 222 | | | | | |
| 223 | | | | | |
| 224 | | | | | |
| 225 | | | | | |

発注の際には、「商品型式・部品名・数量」で、ご注文をお願いします。

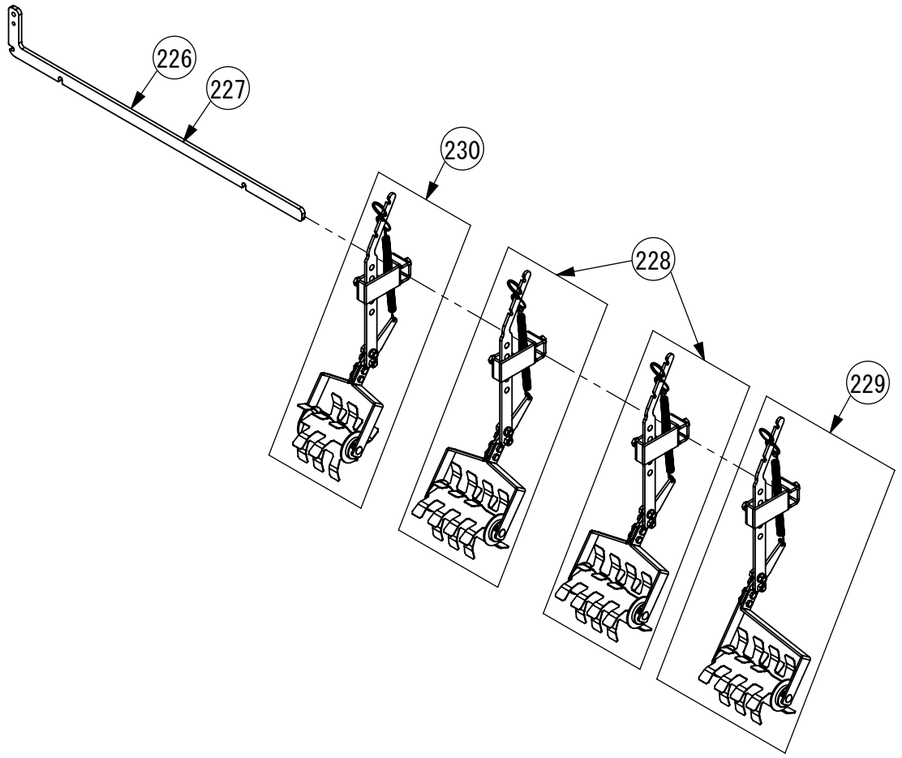


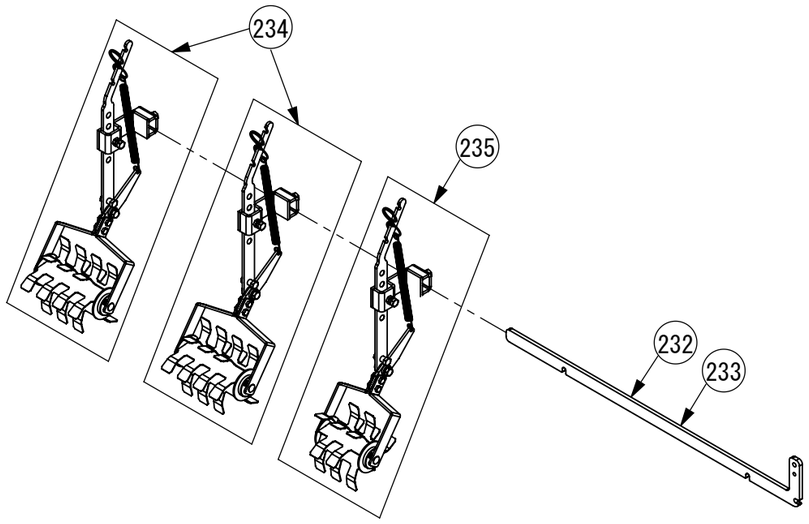




| | 商品型式 | 部品名 | 個数 | 備考 | 税抜単価 |
|---|---|---|---|---|---|
| 226 | PIS2-G-1 | カゴ取付バーS | 1 | 条間30CM用 | 10,120 |
| 227 | PIS2-G33-1 | カゴ取付バーS(33) | 1 | 条間33CM用 | 10,120 |
| 228 | PKBG-1L | ガス抜きLサイズASSY(左) | 2 | | 44,000 |
| 229 | PKBG-1C | ガス抜きLサイズASSY(センター) | 1 | | 44,000 |
| 230 | PKMBS-1L | ガス抜きSサイズASSY(左) | 1 | | 44,000 |
| 231 | | | | | |
| 232 | PIS2-G-1 | カゴ取付バーS | 1 | 条間30CM用 | 10,120 |
| 233 | PIS2-G33-1 | カゴ取付バーS(33) | 1 | 条間33CM用 | 10,120 |
| 234 | PKBG-1R | ガス抜きLサイズASSY(右) | 2 | | 44,000 |
| 235 | PKMBS-1R | ガス抜きSサイズASSY(右) | 1 | | 44,000 |
| 236 | | | | | |
| 237 | | | | | |
| 238 | | | | | |
| 239 | | | | | |
| 240 | | | | | |
| 241 | | | | | |
| 242 | | | | | |
| 243 | | | | | |
| 244 | | | | | |
| 245 | | | | | |
| 246 | | | | | |
| 247 | | | | | |
| 248 | | | | | |
| 249 | | | | | |
| 250 | | | | | |
| 251 | | | | | |
| 252 | | | | | |
| 253 | | | | | |
| 254 | | | | | |
| 255 | | | | | |
| 256 | | | | | |
| 257 | | | | | |
| 258 | | | | | |
| 259 | | | | | |
| 260 | | | | | |
| 261 | | | | | |
| 262 | | | | | |
| 263 | | | | | |
| 264 | | | | | |
| 265 | | | | | |
| 266 | | | | | |
| 267 | | | | | |
| 268 | | | | | |
| 269 | | | | | |
| 270 | | | | | |

発注の際には、「商品型式・部品名・数量」で、ご注文をお願いします。

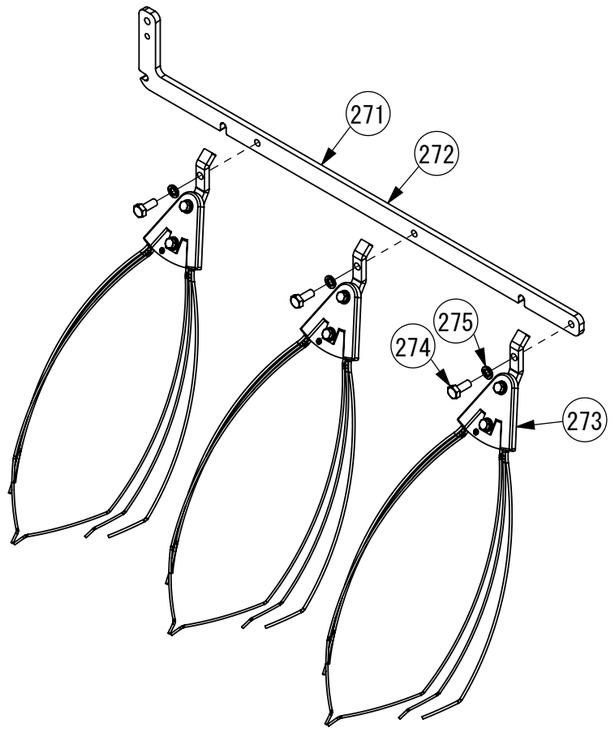


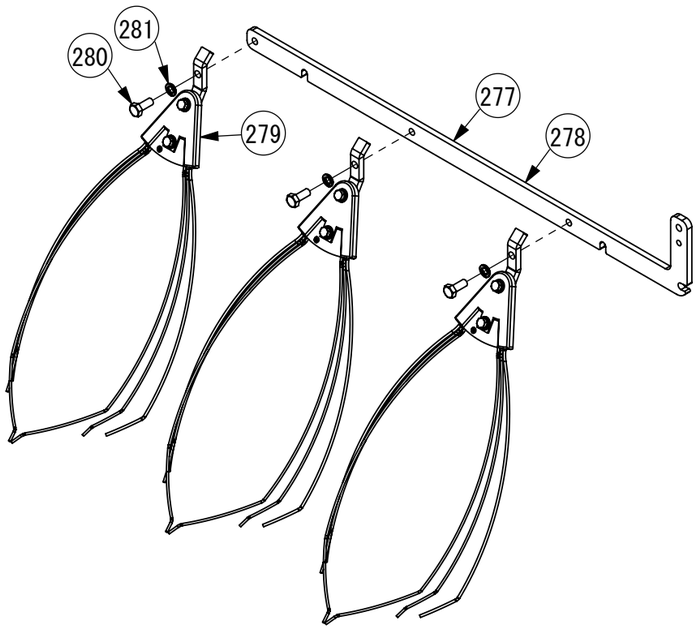




| | 商品型式 | 部品名 | 個数 | 備考 | 税抜単価 |
|---|---|---|---|---|---|
| 271 | PIS2-F-1 | レーキ取付バーS | 1 | 条間30CM用 | 10,120 |
| 272 | PIS2-F33-1 | レーキ取付バーS(33) | 1 | 条間33CM用 | 10,120 |
| 273 | P025-1HS | Hレーキ(水田用) | 3 | | 14,300 |
| 274 | PBT10020-8 | 8. 8BT M10×20 | 3 | | 480 |
| 275 | PSW10 | SW M10 | 3 | | 440 |
| 276 | | | | | |
| 277 | PIS2-F-1 | レーキ取付バーS | 1 | 条間30CM用 | 10,120 |
| 278 | PIS2-F33-1 | レーキ取付バーS(33) | 1 | 条間33CM用 | 10,120 |
| 279 | P025-1HS | Hレーキ(水田用) | 3 | | 14,300 |
| 280 | PBT10020-8 | 8. 8BT M10×20 | 3 | | 480 |
| 281 | PSW10 | SW M10 | 3 | | 440 |
| 282 | | | | | |
| 283 | | | | | |
| 284 | | | | | |
| 285 | | | | | |
| 286 | | | | | |
| 287 | | | | | |
| 288 | | | | | |
| 289 | | | | | |
| 290 | | | | | |
| 291 | | | | | |
| 292 | | | | | |
| 293 | | | | | |
| 294 | | | | | |
| 295 | | | | | |
| 296 | | | | | |
| 297 | | | | | |
| 298 | | | | | |
| 299 | | | | | |
| 300 | | | | | |
| 301 | | | | | |
| 302 | | | | | |
| 303 | | | | | |
| 304 | | | | | |
| 305 | | | | | |
| 306 | | | | | |
| 307 | | | | | |
| 308 | | | | | |
| 309 | | | | | |
| 310 | | | | | |
| 311 | | | | | |
| 312 | | | | | |
| 313 | | | | | |
| 314 | | | | | |
| 315 | | | | | |

発注の際には、「商品型式・部品名・数量」で、ご注文をお願いします。

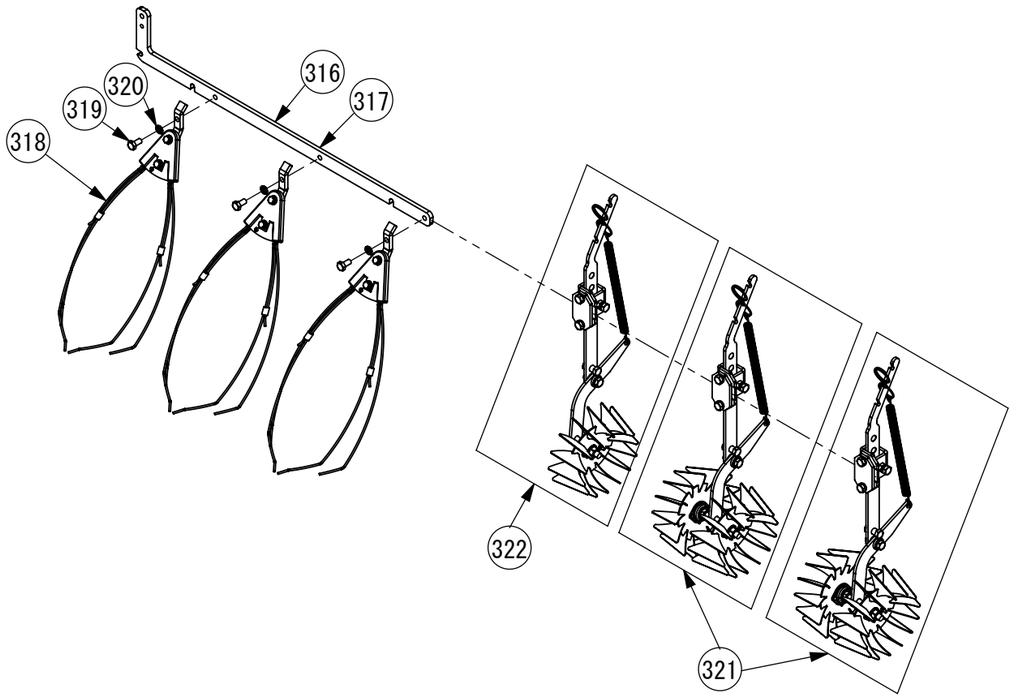


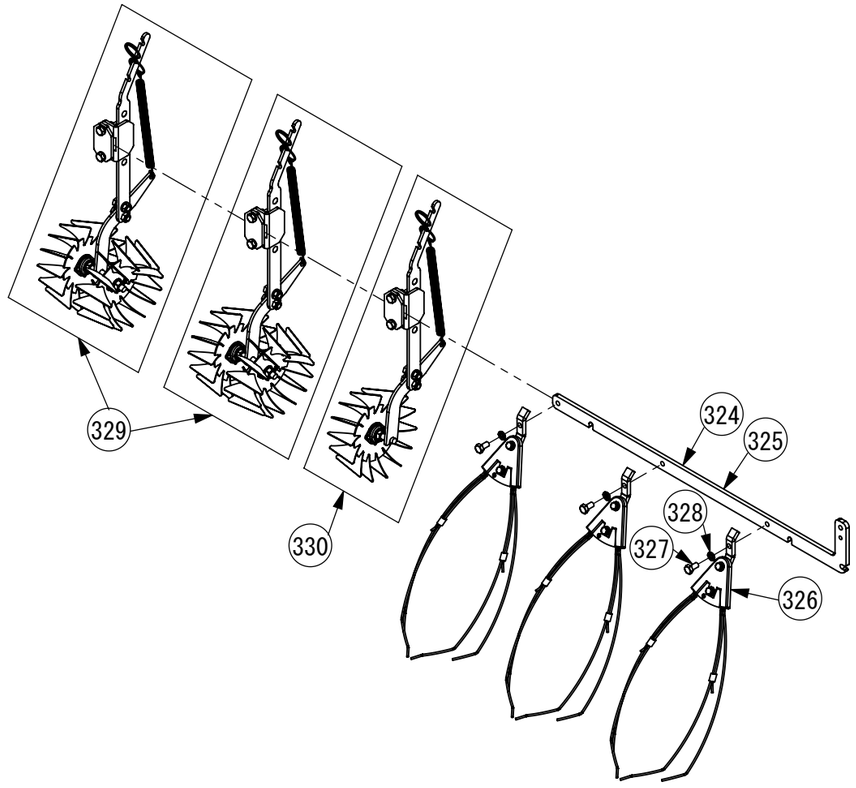




| | 商品型式 | 部品名 | 個数 | 備考 | 税抜単価 |
|---|---|---|---|---|---|
| 316 | PIS2-F-1 | レーキ取付バーS | 1 | 条間30CM用 | 10,120 |
| 317 | PIS2-F33-1 | レーキ取付バーS(33) | 1 | 条間33CM用 | 10,120 |
| 318 | P025-1SS | Sレーキ(水田用) | 3 | | 14,300 |
| 319 | PBT10020-8 | 8. 8BT M10×20 | 3 | | 480 |
| 320 | PSW10 | SW M10 | 3 | | 440 |
| 321 | PKML-1L | 米輪ダブルASSY(左) | 2 | | 44,000 |
| 322 | PKMS-1L | 米輪シングルASSY(左) | 1 | | 33,000 |
| 323 | | | | | |
| 324 | PIS2-F-1 | レーキ取付バーS | 1 | 条間30CM用 | 10,120 |
| 325 | PIS2-F33-1 | レーキ取付バーS(33) | 1 | 条間33CM用 | 10,120 |
| 326 | P025-1SS | Sレーキ(水田用) | 3 | | 14,300 |
| 327 | PBT10020-8 | 8. 8BT M10×20 | 3 | | 480 |
| 328 | PSW10 | SW M10 | 3 | | 440 |
| 329 | PKML-1R | 米輪ダブルASSY(右) | 2 | | 44,000 |
| 330 | PKMS-1R | 米輪シングルASSY(右) | 1 | | 33,000 |
| 331 | | | | | |
| 332 | | | | | |
| 333 | | | | | |
| 334 | | | | | |
| 335 | | | | | |
| 336 | | | | | |
| 337 | | | | | |
| 338 | | | | | |
| 339 | | | | | |
| 340 | | | | | |
| 341 | | | | | |
| 342 | | | | | |
| 343 | | | | | |
| 344 | | | | | |
| 345 | | | | | |
| 346 | | | | | |
| 347 | | | | | |
| 348 | | | | | |
| 349 | | | | | |
| 350 | | | | | |
| 351 | | | | | |
| 352 | | | | | |
| 353 | | | | | |
| 354 | | | | | |
| 355 | | | | | |
| 356 | | | | | |
| 357 | | | | | |
| 358 | | | | | |
| 359 | | | | | |
| 360 | | | | | |

発注の際には、「商品型式・部品名・数量」で、ご注文をお願いします。

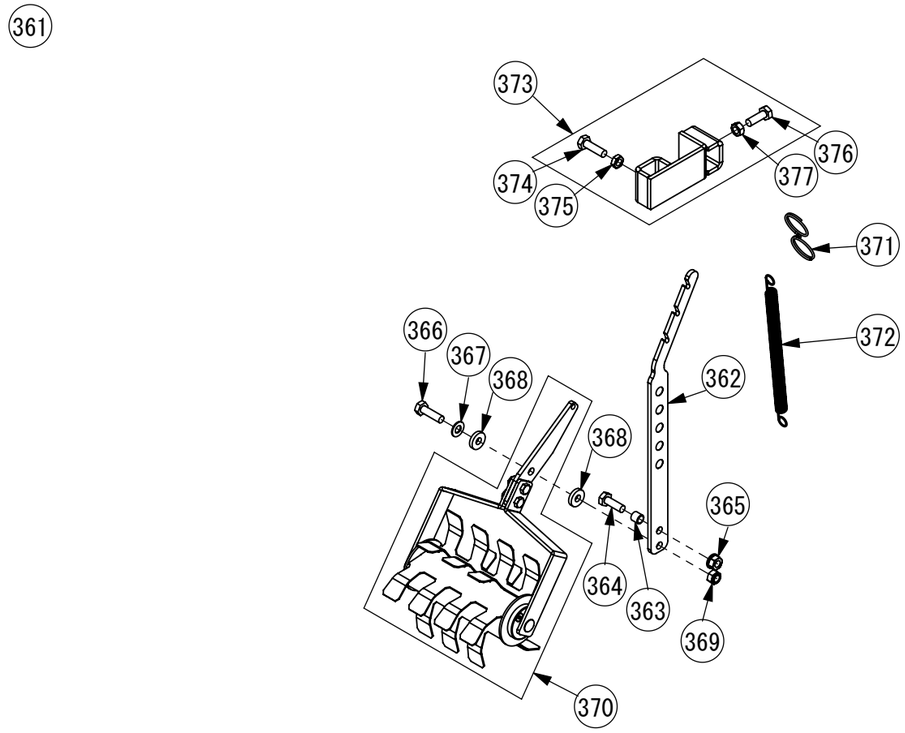


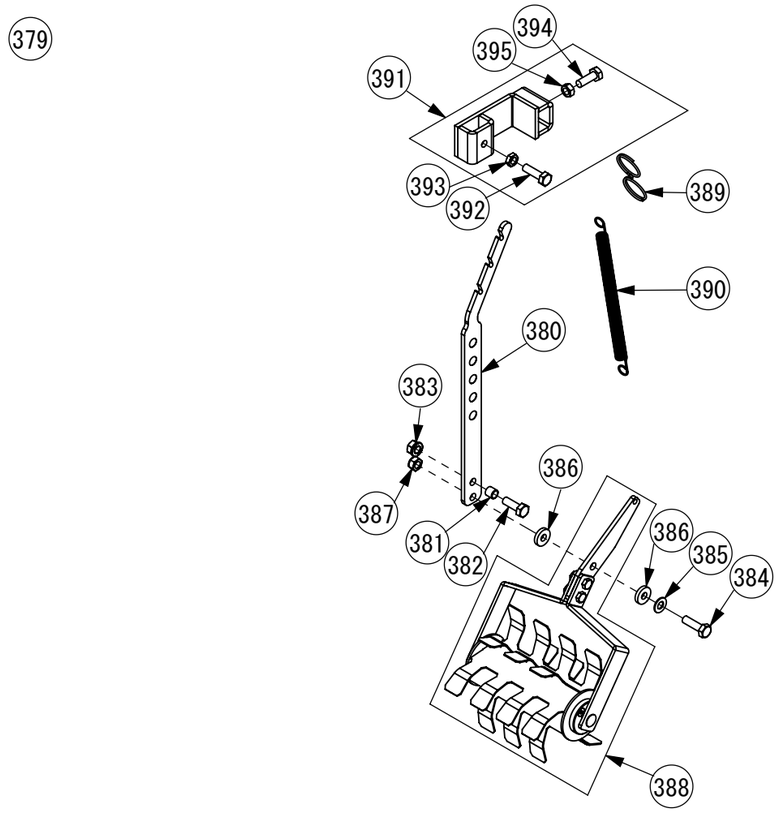




| | 商品型式 | 部品名 | 個数 | 備考 | 税抜単価 |
|---|---|---|---|---|---|
| 361 | PKBG-1L | ガス抜きLサイズASSY(左) | 1 | | 44,000 |
| 362 | PGA-B-2 | ゲージバーS | 1 | | 8,360 |
| 363 | PGA-P-1 | ストッパーカラーS | 1 | | 2,420 |
| 364 | PBT10030-8 | 8．8BT M10×30 | 1 | | 480 |
| 365 | PNTSW1015 | スプリングNT M10 | 1 | | 480 |
| 366 | PBT10035-8 | 8．8BT M10×35 | 1 | | 480 |
| 367 | PHW102216 | 平W M10(10×22×1.6) | 1 | | 440 |
| 368 | PGA-I-1 | ジュラコンブッシュ | 2 | | 2,640 |
| 369 | PNTUN1015 | 薄肉ナイロンNT M10 | 1 | | 470 |
| 370 | PKBG-AYL-2 | ローター(大)ASSY | 1 | | 27,500 |
| 371 | PZ0086-03 | Sカンフック(φ2.5) | 1 | | 1,700 |
| 372 | PZ0087-03 | 引張スプリング(φ1.8×15.8×154) | 1 | | 2,200 |
| 373 | PGA-A-1 | クロスブラケットLL | 1 | | 9,020 |
| 374 | PBT10035-11 | 10．9BT M10×35 | 1 | | 520 |
| 375 | PNTU1015 | 薄肉NT M10 | 1 | | 470 |
| 376 | PBT10030-8 | 8．8BT M10×30 | 1 | | 480 |
| 377 | PNT1015 | NT M10 | 1 | | 440 |
| 378 | | | | | |
| 379 | PKBG-1R | ガス抜きLサイズASSY(右) | 1 | | 44,000 |
| 380 | PGA-B-2 | ゲージバーS | 1 | | 8,360 |
| 381 | PGA-P-1 | ストッパーカラーS | 1 | | 2,420 |
| 382 | PBT10030-8 | 8．8BT M10×30 | 1 | | 480 |
| 383 | PNTSW1015 | スプリングNT M10 | 1 | | 480 |
| 384 | PBT10035-8 | 8．8BT M10×35 | 1 | | 480 |
| 385 | PHW102216 | 平W M10(10×22×1.6) | 1 | | 440 |
| 386 | PGA-I-1 | ジュラコンブッシュ | 2 | | 2,640 |
| 387 | PNTUN1015 | 薄肉ナイロンNT M10 | 1 | | 470 |
| 388 | PKBG-AYL-2 | ローター(大)ASSY | 1 | | 27,500 |
| 389 | PZ0086-03 | Sカンフック(φ2.5) | 1 | | 1,700 |
| 390 | PZ0087-03 | 引張スプリング(φ1.8×15.8×154) | 1 | | 2,200 |
| 391 | PGA-A-1 | クロスブラケットLL | 1 | | 9,020 |
| 392 | PBT10035-11 | 10．9BT M10×35 | 1 | | 520 |
| 393 | PNTU1015 | 薄肉NT M10 | 1 | | 470 |
| 394 | PBT10030-8 | 8．8BT M10×30 | 1 | | 480 |
| 395 | PNT1015 | NT M10 | 1 | | 440 |
| 396 | | | | | |
| 397 | | | | | |
| 398 | | | | | |
| 399 | | | | | |
| 400 | | | | | |
| 401 | | | | | |
| 402 | | | | | |
| 403 | | | | | |
| 404 | | | | | |
| 405 | | | | | |
| | | | | | |
| | | | | | |

発注の際には、「商品型式・部品名・数量」で、ご注文をお願いします。

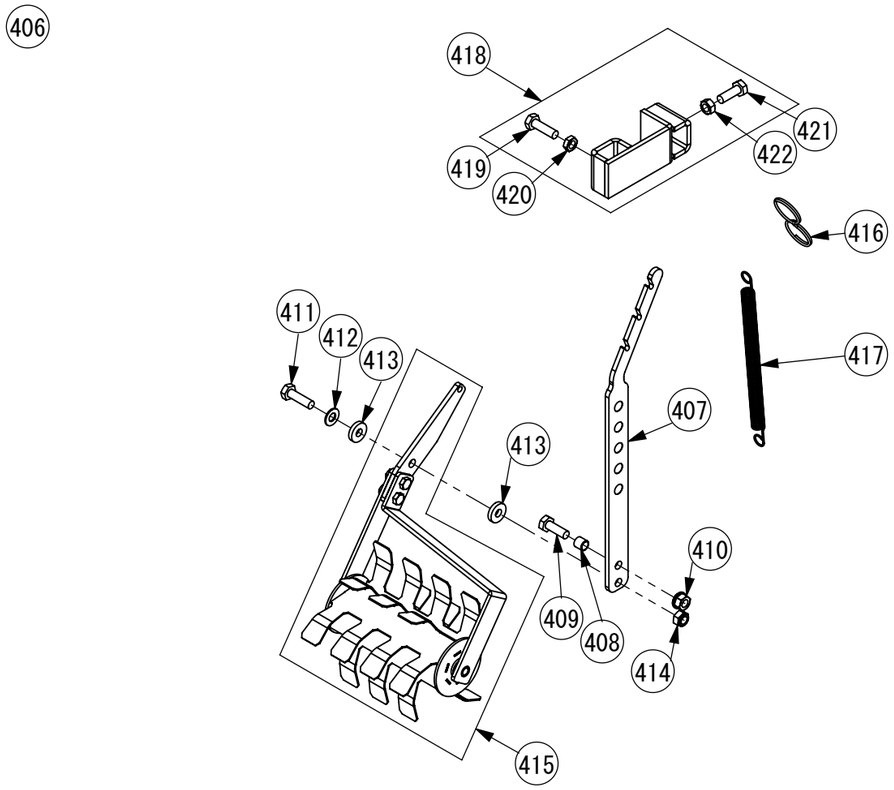




| | 商品型式 | 部品名 | 個数 | 備考 | 税抜単価 |
|---|---|---|---|---|---|
| 406 | PKBG-1C | ガス抜きLサイズASSY(センター) | 1 | | 44,000 |
| 407 | PGA-B-2 | ゲージバーS | 1 | | 8,360 |
| 408 | PGA-P-1 | ストッパーカラーS | 1 | | 2,420 |
| 409 | PBT10030-8 | 8．8BT M10×30 | 1 | | 480 |
| 410 | PNTSW1015 | スプリングNT M10 | 1 | | 480 |
| 411 | PBT10035-8 | 8．8BT M10×35 | 1 | | 480 |
| 412 | PHW102216 | 平W M10(10×22×1.6) | 1 | | 440 |
| 413 | PGA-I-1 | ジュラコンブッシュ | 2 | | 2,640 |
| 414 | PNTUN1015 | 薄肉ナイロンNT M10 | 1 | | 470 |
| 415 | PKBG-AYC-2 | ローター(大)センターASSY | 1 | | 27,500 |
| 416 | PZ0086-03 | Sカンフック(φ2.5) | 1 | | 1,700 |
| 417 | PZ0087-03 | 引張スプリング(φ1.8×15.8×154) | 1 | | 2,200 |
| 418 | PGA-A-1 | クロスブラケットLL | 1 | | 9,020 |
| 419 | PBT10035-11 | 10．9BT M10×35 | 1 | | 520 |
| 420 | PNTU1015 | 薄肉NT M10 | 1 | | 470 |
| 421 | PBT10030-8 | 8．8BT M10×30 | 1 | | 480 |
| 422 | PNT1015 | NT M10 | 1 | | 440 |
| 423 | | | | | |
| 424 | | | | | |
| 425 | | | | | |
| 426 | | | | | |
| 427 | | | | | |
| 428 | | | | | |
| 429 | | | | | |
| 430 | | | | | |
| 431 | | | | | |
| 432 | | | | | |
| 433 | | | | | |
| 434 | | | | | |
| 435 | | | | | |
| 436 | | | | | |
| 437 | | | | | |
| 438 | | | | | |
| 439 | | | | | |
| 440 | | | | | |
| 441 | | | | | |
| 442 | | | | | |
| 443 | | | | | |
| 444 | | | | | |
| 445 | | | | | |
| 446 | | | | | |
| 447 | | | | | |
| 448 | | | | | |
| 449 | | | | | |
| 450 | | | | | |

発注の際には、「商品型式・部品名・数量」で、ご注文をお願いします。

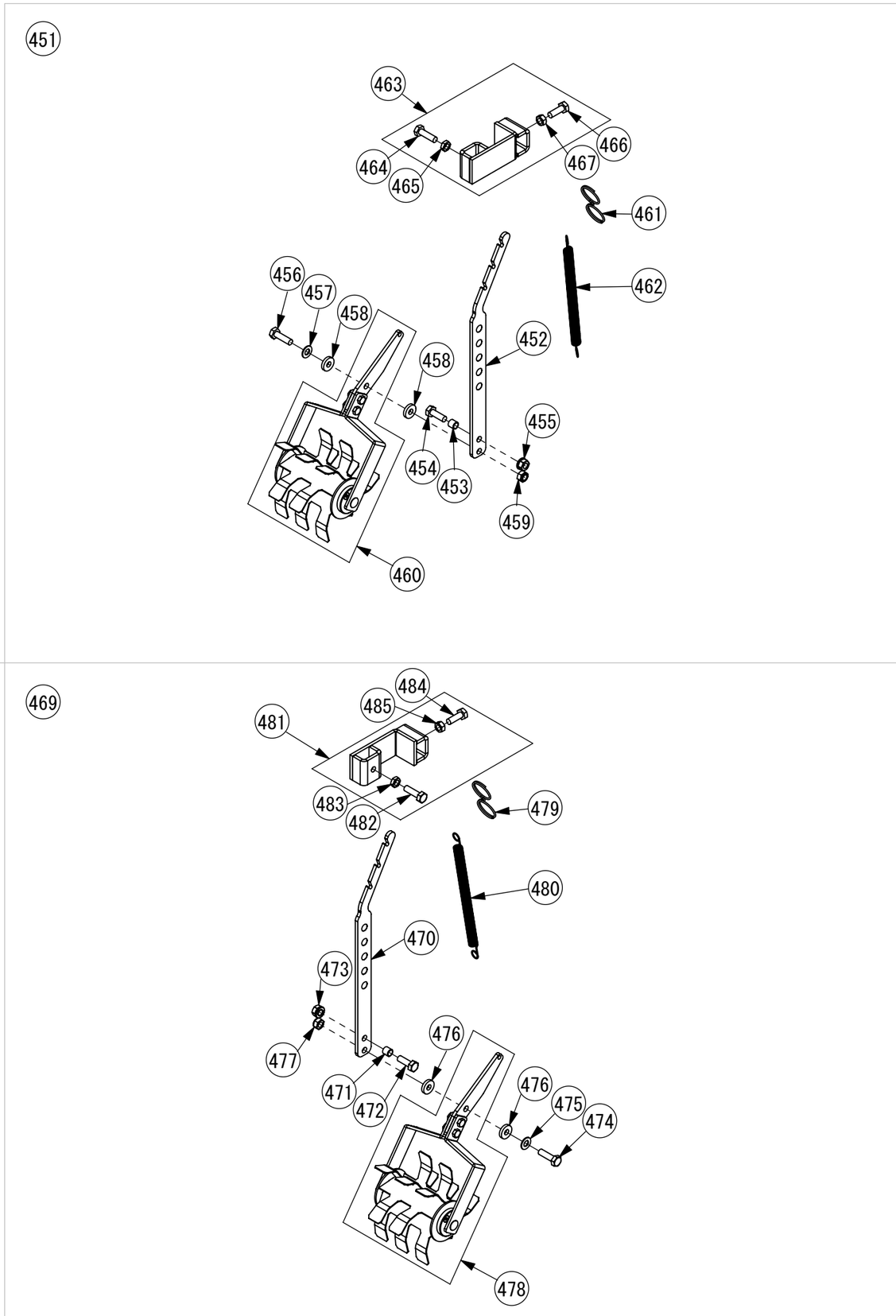




| | 商品型式 | 部品名 | 個数 | 備考 | 税抜単価 |
|---|---|---|---|---|---|
| 451 | PKMBS-1L | ガス抜きSサイズASSY(左) | 1 | | 44,000 |
| 452 | PGA-B-2 | ゲージバーS | 1 | | 8,360 |
| 453 | PGA-P-1 | ストッパーカラーS | 1 | | 2,420 |
| 454 | PBT10030-8 | 8．8BT M10×30 | 1 | | 480 |
| 455 | PNTSW1015 | スプリングNT M10 | 1 | | 480 |
| 456 | PBT10035-8 | 8．8BT M10×35 | 1 | | 480 |
| 457 | PHW102216 | 平W M10(10×22×1.6) | 1 | | 440 |
| 458 | PGA-I-1 | ジュラコンブッシュ | 2 | | 2,640 |
| 459 | PNTUN1015 | 薄肉ナイロンNT M10 | 1 | | 470 |
| 460 | PKBG-AYS-2 | ローター(小)ASSY | 1 | | 27,500 |
| 461 | PZ0086-03 | Sカンフック(φ2.5) | 1 | | 1,700 |
| 462 | PZ0087-03 | 引張スプリング(φ1.8×15.8×154) | 1 | | 2,200 |
| 463 | PGA-A-1 | クロスブラケットLL | 1 | | 9,020 |
| 464 | PBT10035-11 | 10．9BT M10×35 | 1 | | 520 |
| 465 | PNTU1015 | 薄肉NT M10 | 1 | | 470 |
| 466 | PBT10030-8 | 8．8BT M10×30 | 1 | | 480 |
| 467 | PNT1015 | NT M10 | 1 | | 440 |
| 468 | | | | | |
| 469 | PKMBS-1R | ガス抜きSサイズASSY(右) | 1 | | 44,000 |
| 470 | PGA-B-2 | ゲージバーS | 1 | | 8,360 |
| 471 | PGA-P-1 | ストッパーカラーS | 1 | | 2,420 |
| 472 | PBT10030-8 | 8．8BT M10×30 | 1 | | 480 |
| 473 | PNTSW1015 | スプリングNT M10 | 1 | | 480 |
| 474 | PBT10035-8 | 8．8BT M10×35 | 1 | | 480 |
| 475 | PHW102216 | 平W M10(10×22×1.6) | 1 | | 440 |
| 476 | PGA-I-1 | ジュラコンブッシュ | 2 | | 2,640 |
| 477 | PNTUN1015 | 薄肉ナイロンNT M10 | 1 | | 470 |
| 478 | PKBG-AYS-2 | ローター(小)ASSY | 1 | | 27,500 |
| 479 | PZ0086-03 | Sカンフック(φ2.5) | 1 | | 1,700 |
| 480 | PZ0087-03 | 引張スプリング(φ1.8×15.8×154) | 1 | | 2,200 |
| 481 | PGA-A-1 | クロスブラケットLL | 1 | | 9,020 |
| 482 | PBT10035-11 | 10．9BT M10×35 | 1 | | 520 |
| 483 | PNTU1015 | 薄肉NT M10 | 1 | | 470 |
| 484 | PBT10030-8 | 8．8BT M10×30 | 1 | | 480 |
| 485 | PNT1015 | NT M10 | 1 | | 440 |
| 486 | | | | | |
| 487 | | | | | |
| 488 | | | | | |
| 489 | | | | | |
| 490 | | | | | |
| 491 | | | | | |
| 492 | | | | | |
| 493 | | | | | |
| 494 | | | | | |
| 495 | | | | | |
| | | | | | |
| | | | | | |

発注の際には、「商品型式・部品名・数量」で、ご注文をお願いします。

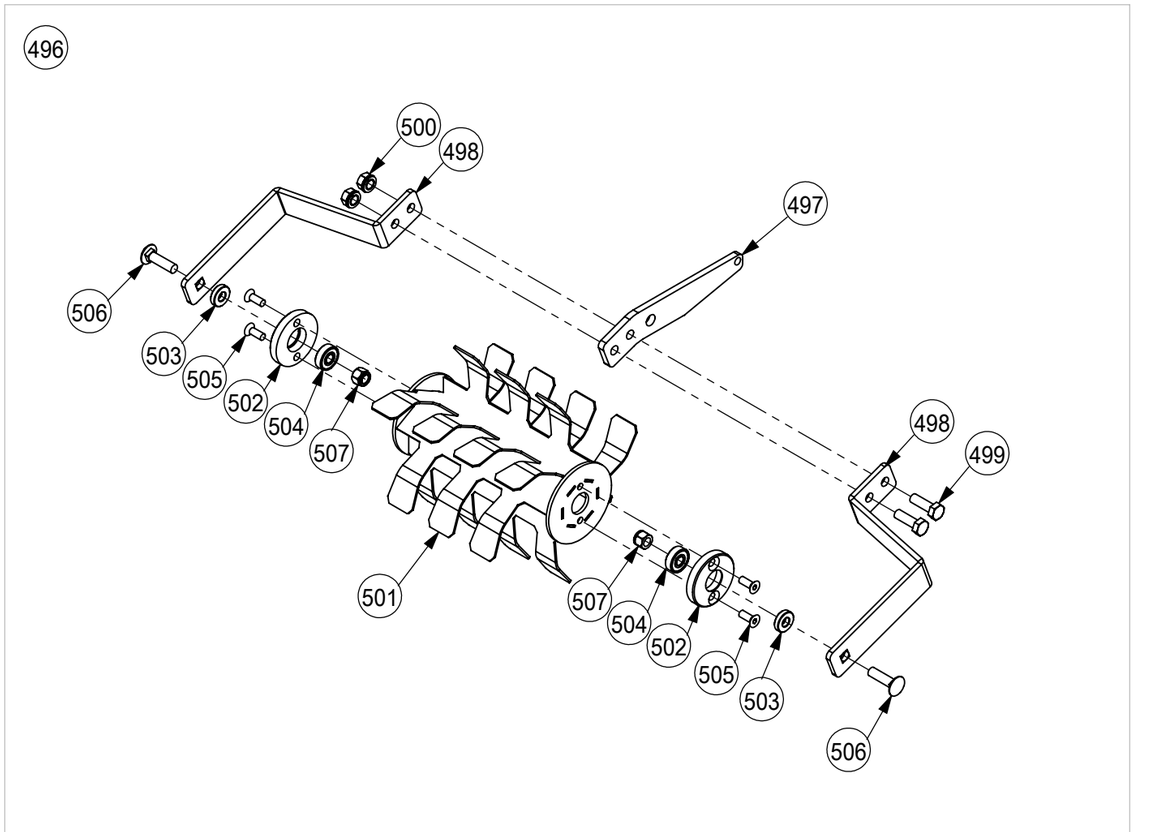


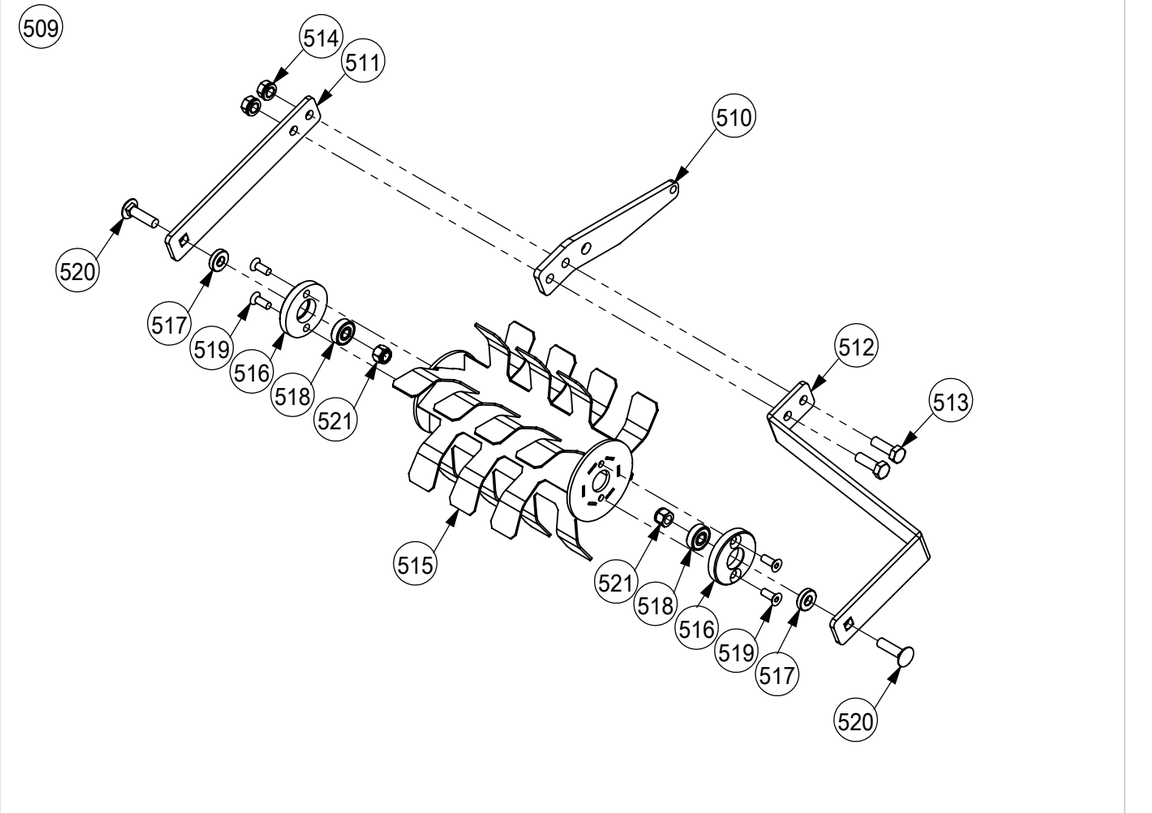




| | 商品型式 | 部品名 | 個数 | 備考 | 税抜単価 |
|---|---|---|---|---|---|
| 496 | PKBG-AYL-2 | ローター(大)ASSY | 1 | | 27,500 |
| 497 | PGA-D-1 | アーム | 1 | | 5,300 |
| 498 | PGA-E-2 | ワク(大) | 2 | | 5,500 |
| 499 | PBT08025-8 | 8．8BT M8×25 | 2 | | 460 |
| 500 | PNTSW08125 | スプリングNT M8 | 2 | | 450 |
| 501 | PGA-J-2 | ローター(大) | 1 | | 14,300 |
| 502 | PGA-N-1 | ベアリングケース | 2 | | 6,100 |
| 503 | PGA-O-1 | ベアリング部カラー | 2 | | 2,310 |
| 504 | PZ0001-01 | ベアリング 608 2RSCM | 2 | | 1,800 |
| 505 | PBTCS0616 | 皿キャップスクリュー M6×16 | 4 | | 450 |
| 506 | PBTN08030-4 | 根角BT M8×30 | 2 | | 480 |
| 507 | PNTN08125 | ナイロンNT M8 | 2 | | 460 |
| 508 | | | | | |
| 509 | PKBG-AYC-2 | ローター(大)センターASSY | 1 | | 27,500 |
| 510 | PGA-D-1 | アーム | 1 | | 5,300 |
| 511 | PGA-G-2 | ワク(大)センターA | 1 | | 5,300 |
| 512 | PGA-H-2 | ワク(大)センターB | 1 | | 5,500 |
| 513 | PBT08025-8 | 8．8BT M8×25 | 2 | | 460 |
| 514 | PNTSW08125 | スプリングNT M8 | 2 | | 450 |
| 515 | PGA-J-2 | ローター(大) | 1 | | 14,300 |
| 516 | PGA-N-1 | ベアリングケース | 2 | | 6,100 |
| 517 | PGA-O-1 | ベアリング部カラー | 2 | | 2,310 |
| 518 | PZ0001-01 | ベアリング 608 2RSCM | 2 | | 1,800 |
| 519 | PBTCS0616 | 皿キャップスクリュー M6×16 | 4 | | 450 |
| 520 | PBTN08030-4 | 根角BT M8×30 | 2 | | 480 |
| 521 | PNTN08125 | ナイロンNT M8 | 2 | | 460 |
| 522 | | | | | |
| 523 | | | | | |
| 524 | | | | | |
| 525 | | | | | |
| 526 | | | | | |
| 527 | | | | | |
| 528 | | | | | |
| 529 | | | | | |
| 530 | | | | | |
| 531 | | | | | |
| 532 | | | | | |
| 533 | | | | | |
| 534 | | | | | |
| 535 | | | | | |
| 536 | | | | | |
| 537 | | | | | |
| 538 | | | | | |
| 539 | | | | | |
| 540 | | | | | |

発注の際には、「商品型式・部品名・数量」で、ご注文をお願いします。

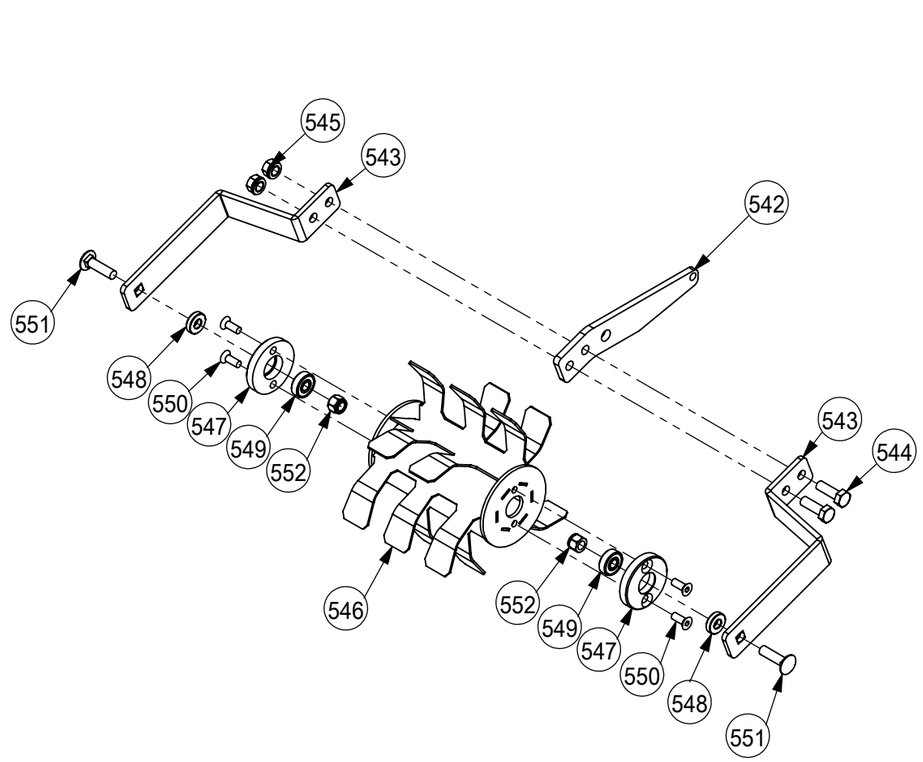




| | 商品型式 | 部品名 | 個数 | 備考 | 税抜単価 |
|---|---|---|---|---|---|
| 541 | PKBG-AYS-2 | ローター(小)ASSY | 1 | | 27,500 |
| 542 | PGA-D-1 | アーム | 1 | | 5,300 |
| 543 | PGA-F-2 | ワク(小) | 2 | | 5,500 |
| 544 | PBT08025-8 | 8．8BT M8×25 | 2 | | 460 |
| 545 | PNTSW08125 | スプリングNT M8 | 2 | | 450 |
| 546 | PGA-K-2 | ローター(小) | 1 | | 14,300 |
| 547 | PGA-N-1 | ベアリングケース | 2 | | 6,100 |
| 548 | PGA-O-1 | ベアリング部カラー | 2 | | 2,310 |
| 549 | PZ0001-01 | ベアリング 608 2RSCM | 2 | | 1,800 |
| 550 | PBTCS0616 | 皿キャップスクリュー M6×16 | 4 | | 450 |
| 551 | PBTN08030-4 | 根角BT M8×30 | 2 | | 480 |
| 552 | PNTN08125 | ナイロンNT M8 | 2 | | 460 |
| 553 | | | | | |
| 554 | | | | | |
| 555 | | | | | |
| 556 | | | | | |
| 557 | | | | | |
| 558 | | | | | |
| 559 | | | | | |
| 560 | | | | | |
| 561 | | | | | |
| 562 | | | | | |
| 563 | | | | | |
| 564 | | | | | |
| 565 | | | | | |
| 566 | | | | | |
| 567 | | | | | |
| 568 | | | | | |
| 569 | | | | | |
| 570 | | | | | |
| 571 | | | | | |
| 572 | | | | | |
| 573 | | | | | |
| 574 | | | | | |
| 575 | | | | | |
| 576 | | | | | |
| 577 | | | | | |
| 578 | | | | | |
| 579 | | | | | |
| 580 | | | | | |
| 581 | | | | | |
| 582 | | | | | |
| 583 | | | | | |
| 584 | | | | | |
| 585 | | | | | |

発注の際には、「商品型式・部品名・数量」で、ご注文をお願いします。

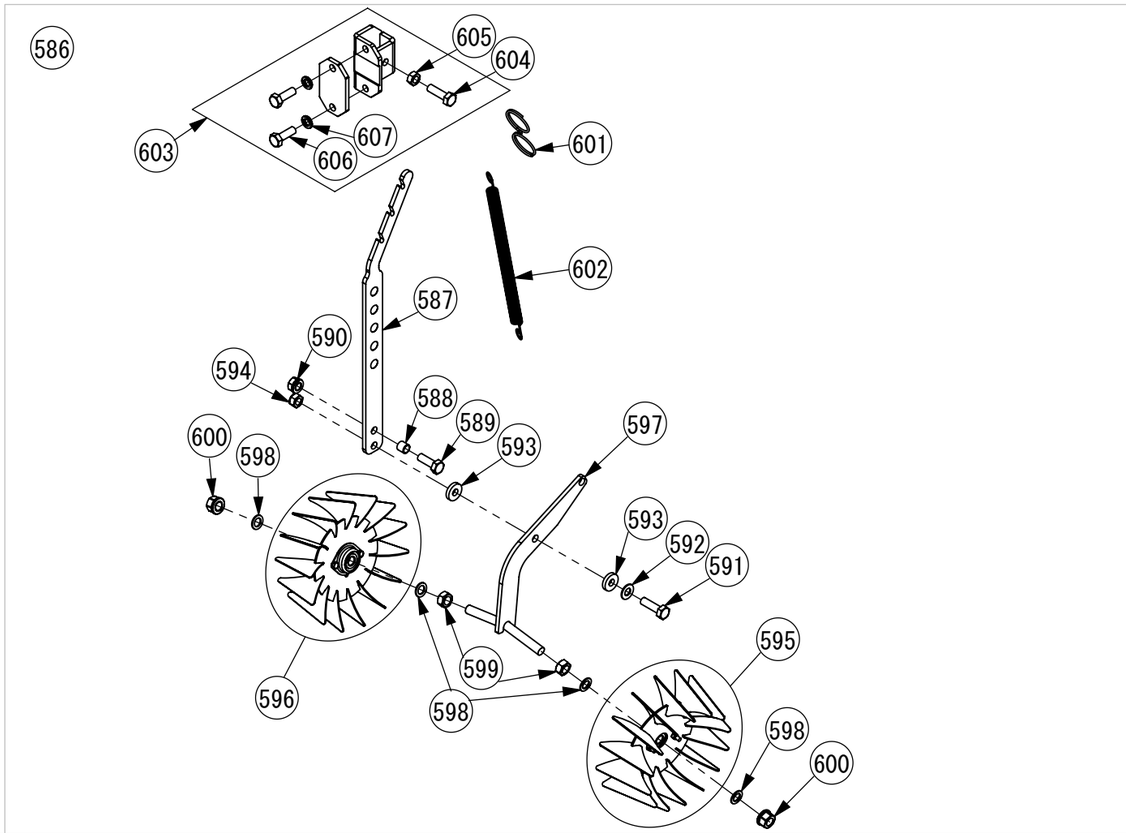


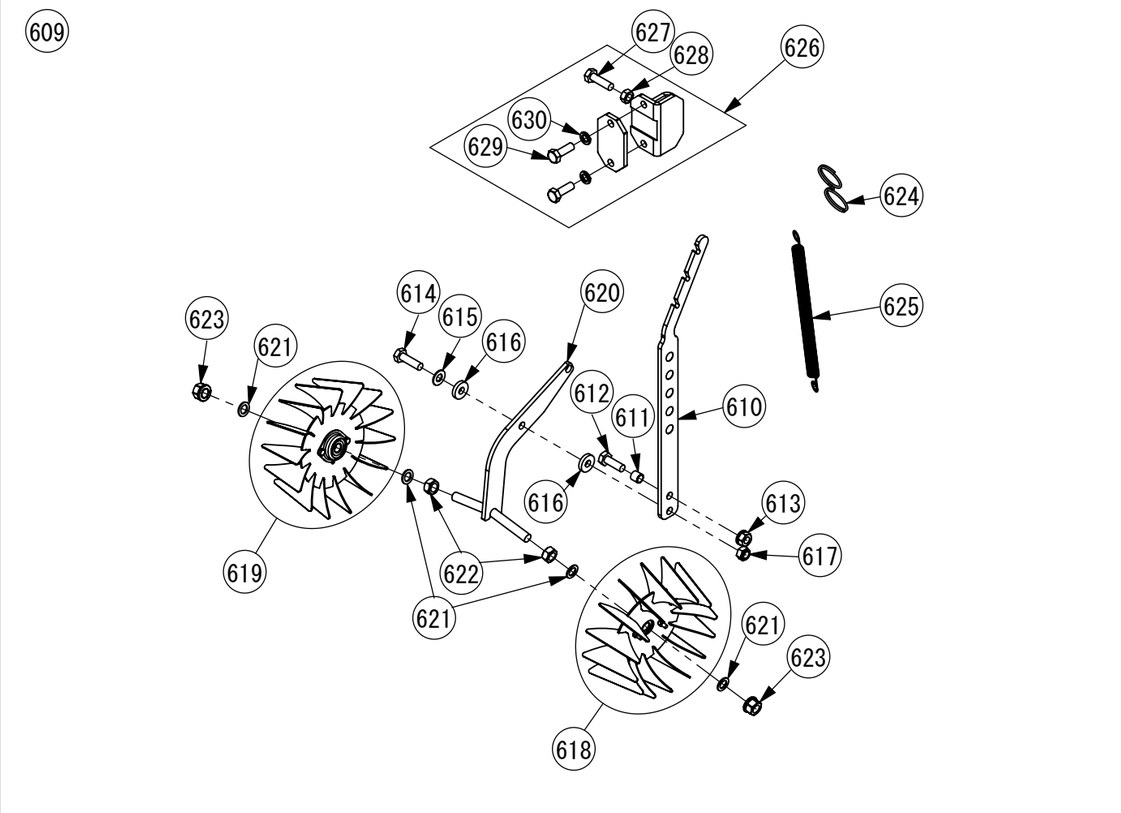


| | 商品型式 | 部品名 | 個数 | 備考 | 税抜単価 |
|---|---|---|---|---|---|
| 586 | PKML-1L | 米輪ダブルASSY(左) | 1 | | 44,000 |
| 587 | PGA-B-2 | ゲージバーS | 1 | | 8,360 |
| 588 | PGA-P-1 | ストッパーカラーS | 1 | | 2,420 |
| 589 | PBT10030-8 | 8．8BT M10×30 | 1 | | 480 |
| 590 | PNTSW1015 | スプリングNT M10 | 1 | | 480 |
| 591 | PBT10035-8 | 8．8BT M10×35 | 1 | | 480 |
| 592 | PHW102216 | 平W M10(10×22×1.6) | 1 | | 440 |
| 593 | PGA-I-1 | ジュラコンブッシュ | 2 | | 2,640 |
| 594 | PNTUN1015 | 薄肉ナイロンNT M10 | 1 | | 470 |
| 595 | PKM-HBL-1 | 花びらBGセット(L) | 1 | | 22,700 |
| 596 | PKM-HBR-1 | 花びらBGセット(R) | 1 | | 22,700 |
| 597 | PKM-O-1 | L型アーム(センター) | 1 | | 9,570 |
| 598 | PHW1252016 | 平W M12(12.5×20×1.6) | 4 | | 450 |
| 599 | PNT12175 | NT M12 | 2 | | 440 |
| 600 | PNTSW12175 | スプリングNT M12 | 2 | | 480 |
| 601 | PZ0086-03 | Sカンフック(φ2.5) | 1 | | 1,700 |
| 602 | PZ0087-03 | 引張スプリング(φ1.8×15.8×154) | 1 | | 2,200 |
| 603 | PKM-L-2 | クロスブラケットLS2 | 1 | | 9,020 |
| 604 | PBT10035-11 | 10．9BT M10×35 | 1 | | 520 |
| 605 | PNT1015 | NT M10 | 1 | | 440 |
| 606 | PBT10030-8 | 8．8BT M10×30 | 2 | | 480 |
| 607 | PSW10 | SW M10 | 2 | | 440 |
| 608 | | | | | |
| 609 | PKML-1R | 米輪ダブルASSY(右) | 1 | | 44,000 |
| 610 | PGA-B-2 | ゲージバーS | 1 | | 8,360 |
| 611 | PGA-P-1 | ストッパーカラーS | 1 | | 2,420 |
| 612 | PBT10030-8 | 8．8BT M10×30 | 1 | | 480 |
| 613 | PNTSW1015 | スプリングNT M10 | 1 | | 480 |
| 614 | PBT10035-8 | 8．8BT M10×35 | 1 | | 480 |
| 615 | PHW102216 | 平W M10(10×22×1.6) | 1 | | 440 |
| 616 | PGA-I-1 | ジュラコンブッシュ | 2 | | 2,640 |
| 617 | PNTUN1015 | 薄肉ナイロンNT M10 | 1 | | 470 |
| 618 | PKM-HBL-1 | 花びらBGセット(L) | 1 | | 22,700 |
| 619 | PKM-HBR-1 | 花びらBGセット(R) | 1 | | 22,700 |
| 620 | PKM-O-1 | L型アーム(センター) | 1 | | 9,570 |
| 621 | PHW1252016 | 平W M12(12.5×20×1.6) | 4 | | 450 |
| 622 | PNT12175 | NT M12 | 2 | | 440 |
| 623 | PNTSW12175 | スプリングNT M12 | 2 | | 480 |
| 624 | PZ0086-03 | Sカンフック(φ2.5) | 1 | | 1,700 |
| 625 | PZ0087-03 | 引張スプリング(φ1.8×15.8×154) | 1 | | 2,200 |
| 626 | PKM-L-2 | クロスブラケットLS2 | 1 | | 9,020 |
| 627 | PBT10035-11 | 10．9BT M10×35 | 1 | | 520 |
| 628 | PNT1015 | NT M10 | 1 | | 440 |
| 629 | PBT10030-8 | 8．8BT M10×30 | 2 | | 480 |
| 630 | PSW10 | SW M10 | 2 | | 440 |

発注の際には、「商品型式・部品名・数量」で、ご注文をお願いします。

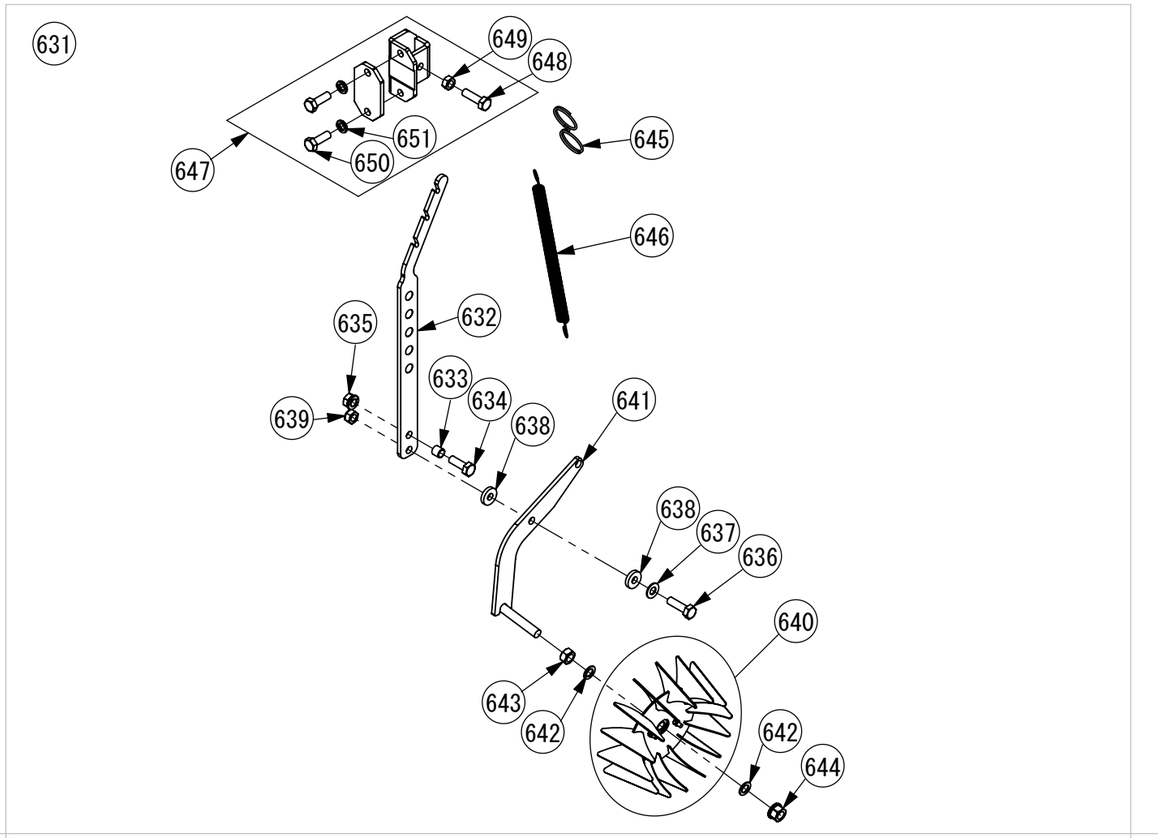


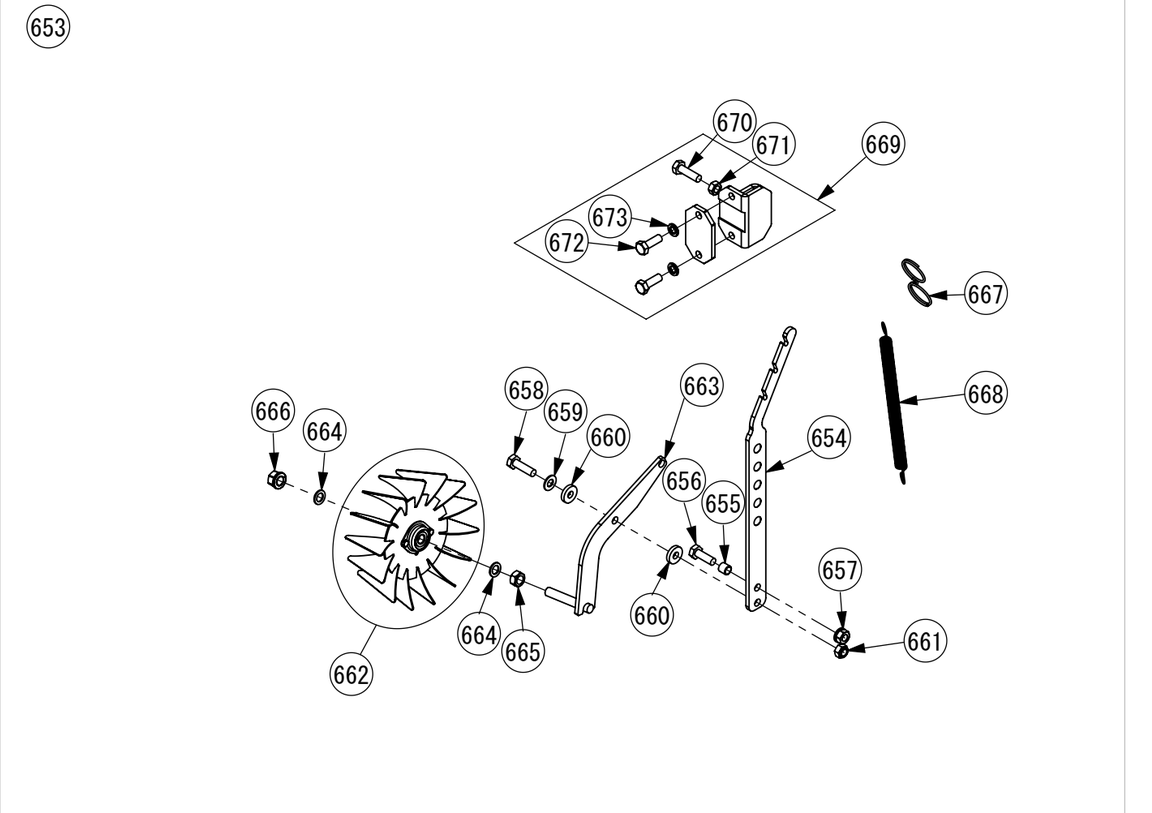




| | 商品型式 | 部品名 | 個数 | 備考 | 税抜単価 |
|---|---|---|---|---|---|
| 631 | PKMS-1L | 米輪シングルASSY(左) | 1 | | 33,000 |
| 632 | PGA-B-2 | ゲージバーS | 1 | | 8,360 |
| 633 | PGA-P-1 | ストッパーカラーS | 1 | | 2,420 |
| 634 | PBT10030-8 | 8．8BT M10×30 | 1 | | 480 |
| 635 | PNTSW1015 | スプリングNT M10 | 1 | | 480 |
| 636 | PBT10035-8 | 8．8BT M10×35 | 1 | | 480 |
| 637 | PHW102216 | 平W M10(10×22×1.6) | 1 | | 440 |
| 638 | PGA-I-1 | ジュラコンブッシュ | 2 | | 2,640 |
| 639 | PNTUN1015 | 薄肉ナイロンNT M10 | 1 | | 470 |
| 640 | PKM-HBL-1 | 花びらBGセット(L) | 1 | | 22,700 |
| 641 | PKM-P-1 | L型アーム(左) | 1 | | 9,570 |
| 642 | PHW1252016 | 平W M12(12.5×20×1.6) | 2 | | 450 |
| 643 | PNT12175 | NT M12 | 1 | | 440 |
| 644 | PNTSW12175 | スプリングNT M12 | 1 | | 480 |
| 645 | PZ0086-03 | Sカンフック(φ2.5) | 1 | | 1,700 |
| 646 | PZ0087-03 | 引張スプリング(φ1.8×15.8×154) | 1 | | 2,200 |
| 647 | PKM-L-2 | クロスブラケットLS2 | 1 | | 9,020 |
| 648 | PBT10035-11 | 10．9BT M10×35 | 1 | | 520 |
| 649 | PNT1015 | NT M10 | 1 | | 440 |
| 650 | PBT10030-8 | 8．8BT M10×30 | 2 | | 480 |
| 651 | PSW10 | SW M10 | 2 | | 440 |
| 652 | | | | | |
| 653 | PKMS-1R | 米輪シングルASSY(右) | 1 | | 33,000 |
| 654 | PGA-B-2 | ゲージバーS | 1 | | 8,360 |
| 655 | PGA-P-1 | ストッパーカラーS | 1 | | 2,420 |
| 656 | PBT10030-8 | 8．8BT M10×30 | 1 | | 480 |
| 657 | PNTSW1015 | スプリングNT M10 | 1 | | 480 |
| 658 | PBT10035-8 | 8．8BT M10×35 | 1 | | 480 |
| 659 | PHW102216 | 平W M10(10×22×1.6) | 1 | | 440 |
| 660 | PGA-I-1 | ジュラコンブッシュ | 2 | | 2,640 |
| 661 | PNTUN1015 | 薄肉ナイロンNT M10 | 1 | | 470 |
| 662 | PKM-HBR-1 | 花びらBGセット(R) | 1 | | 22,700 |
| 663 | PKM-Q-1 | L型アーム(右) | 1 | | 9,570 |
| 664 | PHW1252016 | 平W M12(12.5×20×1.6) | 2 | | 450 |
| 665 | PNT12175 | NT M12 | 1 | | 440 |
| 666 | PNTSW12175 | スプリングNT M12 | 1 | | 480 |
| 667 | PZ0086-03 | Sカンフック(φ2.5) | 1 | | 1,700 |
| 668 | PZ0087-03 | 引張スプリング(φ1.8×15.8×154) | 1 | | 2,200 |
| 669 | PKM-L-2 | クロスブラケットLS2 | 1 | | 9,020 |
| 670 | PBT10035-11 | 10．9BT M10×35 | 1 | | 520 |
| 671 | PNT1015 | NT M10 | 1 | | 440 |
| 672 | PBT10030-8 | 8．8BT M10×30 | 2 | | 480 |
| 673 | PSW10 | SW M10 | 2 | | 440 |
| 674 | | | | | |
| 675 | | | | | |

発注の際には、「商品型式・部品名・数量」で、ご注文をお願いします。

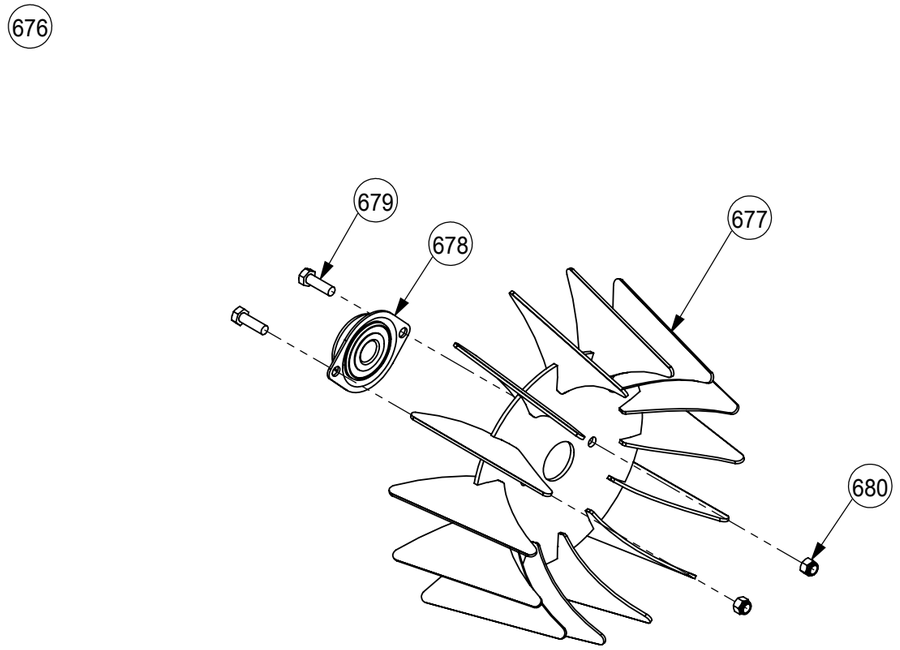


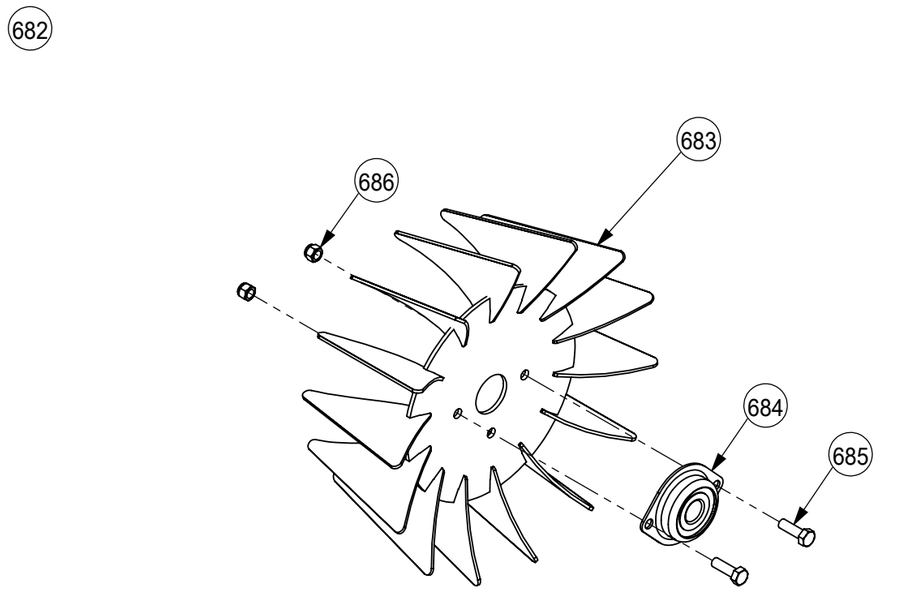




| | 商品型式 | 部品名 | 個数 | 備考 | 税抜単価 |
|---|---|---|---|---|---|
| 676 | PKM-HBL-1 | 花びらBGセット(L) | 1 | | 22,700 |
| 677 | PKM-C-1 | 花びら大回転(左) | 1 | | 19,140 |
| 678 | PZ0004-01 | ベアリング 6201 2RSCM(カバー付) | 1 | | 2,640 |
| 679 | PBT05016-11 | 10. 9BT M5×16 | 2 | | 480 |
| 680 | PNTN0508 | ナイロンNT M5 | 2 | | 450 |
| 681 | | | | | |
| 682 | PKM-HBR-1 | 花びらBGセット(R) | 1 | | 22,700 |
| 683 | PKM-B-1 | 花びら大回転(右) | 1 | | 19,140 |
| 684 | PZ0004-01 | ベアリング 6201 2RSCM(カバー付) | 1 | | 2,640 |
| 685 | PBT05016-11 | 10. 9BT M5×16 | 2 | | 480 |
| 686 | PNTN0508 | ナイロンNT M5 | 2 | | 450 |
| 687 | | | | | |
| 688 | | | | | |
| 689 | | | | | |
| 690 | | | | | |
| 691 | | | | | |
| 692 | | | | | |
| 693 | | | | | |
| 694 | | | | | |
| 695 | | | | | |
| 696 | | | | | |
| 697 | | | | | |
| 698 | | | | | |
| 699 | | | | | |
| 700 | | | | | |
| 701 | | | | | |
| 702 | | | | | |
| 703 | | | | | |
| 704 | | | | | |
| 705 | | | | | |
| 706 | | | | | |
| 707 | | | | | |
| 708 | | | | | |
| 709 | | | | | |
| 710 | | | | | |
| 711 | | | | | |
| 712 | | | | | |
| 713 | | | | | |
| 714 | | | | | |
| 715 | | | | | |
| 716 | | | | | |
| 717 | | | | | |
| 718 | | | | | |
| 719 | | | | | |
| 720 | | | | | |

発注の際には、「商品型式・部品名・数量」で、ご注文をお願いします。