Q-HOE 株式会社キュウホー Q-HOE

都府県

PartsList 2025

「あったらいいな」を
“カタチ”にする

狭畦用中耕機(TL)

※セット内容により部品が異なる場合があります。

キュウホーの歴史は「チャレンジ」と「改善」の歴史。
会社設立から約30年、より優れた製品を生み出す
循環の重要な柱として、日々改善に取り組んできた。
その「改善」＝「KAIZEN」は、今や世界共通の言語。

〒089-3721
北海道足寄郡足寄町旭町５丁目７１－１
ＴＥＬ：0156-25-5806
ＦＡＸ：0156-25-6121

2025/01/01

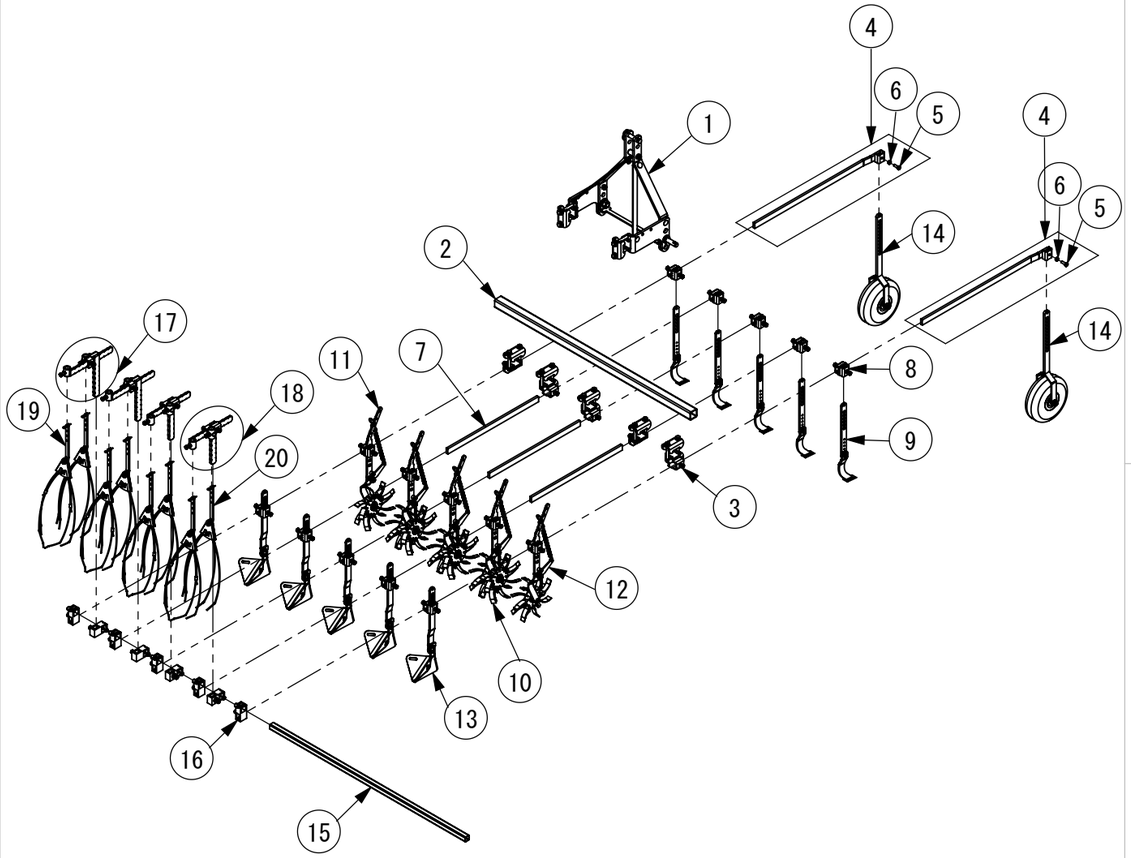

	商品型式	部品名	個数	備考	税抜単価
1	P601-A	三点ヒッチM	1		75,600
2	PT-F50X1400	50角フレーム×1．4M	1		18,400
3	PU-BD50-1	ブラケットD(50角)	5		9,000
4	PMUGI-B-1	コ型フラットバー(900)	2		10,200
5	PBT10030-8	8．8BT M10×30	2		480
6	PNT1015	NT M10	2		440
7	PTA2-C-1	フラットバー(650)	3		7,800
8	PU-KC-1	クロスブラケットC	5		8,360
9	PTA2-I-4	深耕カッター	5		13,200
10	PTTM-1-A	玉輪 ダブル	3		61,600
11	PTTM-1-B	玉輪 シングル(L)	1		50,600
12	PTTM-1-C	玉輪 シングル(R)	1		50,600
13	PA012-1A	土ピタB	5		16,500
14	PT-MG-1	金具付車輪(M)	2		26,730
15	PT-F30X1400	30角フレーム×1．4M	1		10,300
16	PU-KB-1	クロスブラケットB	9		7,300
17	PU-RSETSL-1	レーキ取付部セットS(L)	2		19,690
18	PU-RSETSR-1	レーキ取付部セットS(R)	2		19,690
19	P025-1S	Sレーキ	4		14,300
20	P025-1V	Vレーキ	4		14,300
21					
22					
23					
24					
25					
26					
27					
28					
29					
30					
31					
32					
33					
34					
35					
36					
37					
38					
39					
40					
41					
42					
43					
44					
45					

発注の際には、「商品型式・部品名・数量」で、ご注文をお願いします。

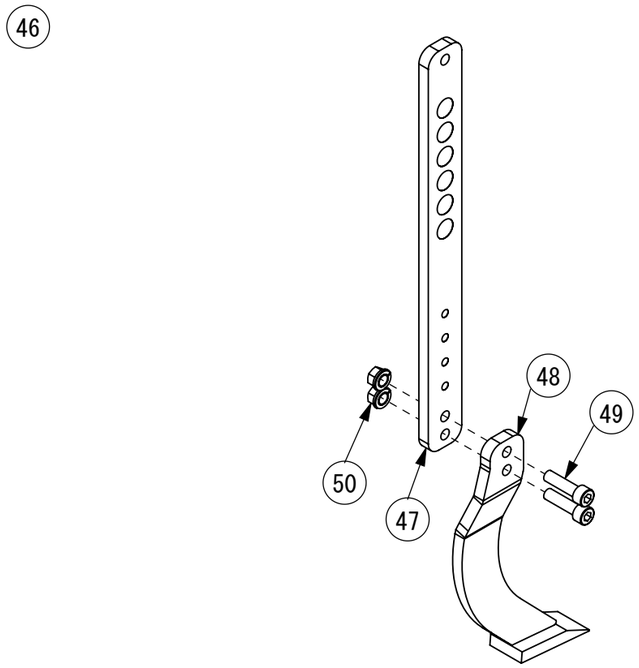

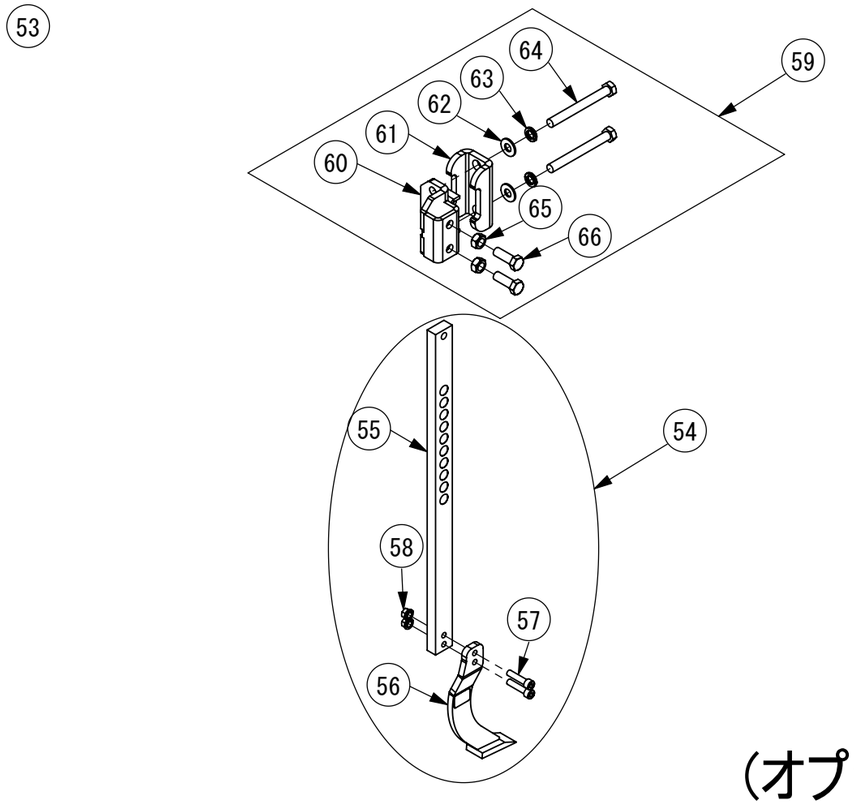

（オプション品）

	商品型式	部品名	個数	備考	税抜単価
46	PTA2-I-4	深耕カッター	1		13,200
47	PTA2-IA-1	深耕カッターステー	1		6,000
48	PTA2-IB-1	深耕カッター先端刃	1		11,400
49	PBTRCS08030	キャップスクリュー M8×30	2		480
50	PNTSWK08125	スプリング小型NT M8	2		450
51	PBTRCS8X30SET	M8×30 10本入り(SNT付)	1	ボルト10本セット	1,320
52					
53	PSAB-SET-1	サブソイラセット(麦)	1	1台分(ブラケット付)	49,060
54	PSAB-1	サブソイラ(麦)	1	1本	17,400
55	PSAB-B-1	サブソイラ(麦) ステー	1		11,000
56	PTA2-IB-1	深耕カッター先端刃	1		11,400
57	PBTRCS08035	キャップスクリュー M8×35	2		480
58	PNTSWK08125	スプリング小型NT M8	2		450
59	PSB-BD50-1	ブラケットSB	1		8,800
60	PSB-BD50A-1	ブラケットSB パーツA	1		7,000
61	PCOVER-1	コ型ふた	1		5,700
62	PHW122623	平W M12(12×26×2.3)	2		440
63	PSW12	SW M12	2		440
64	PBT12110-8	8. 8BT M12×110	2		610
65	PNT12175	NT M12	2		440
66	PBT12035-8	8. 8BT M12×35	2		500
67	PBTRCS8X35SET	M8×35 10本入り(SNT付)	1	ボルト10本セット	1,330
68					
69					
70					
71					
72					
73					
74					
75					
76					
77					
78					
79					
80					
81					
82					
83					
84					
85					
86					
87					
88					
89					
90					

発注の際には、「商品型式・部品名・数量」で、ご注文をお願いします。

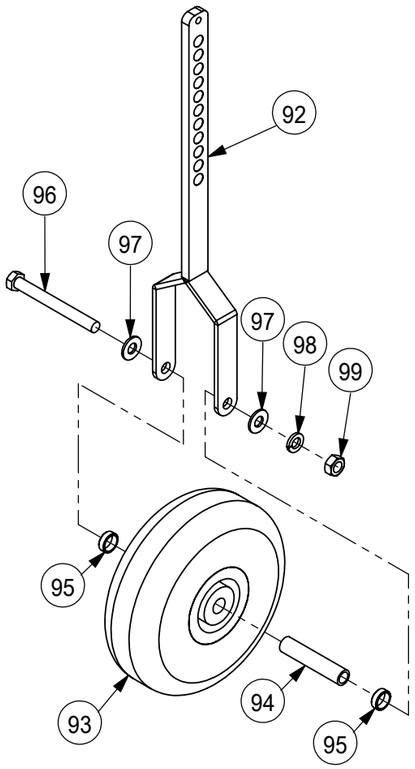

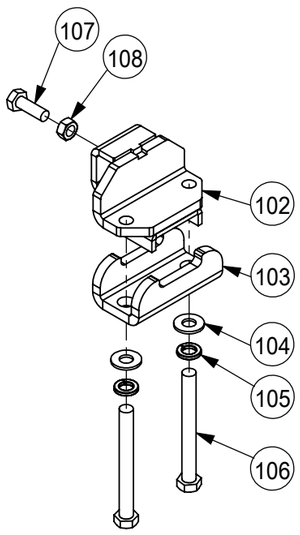

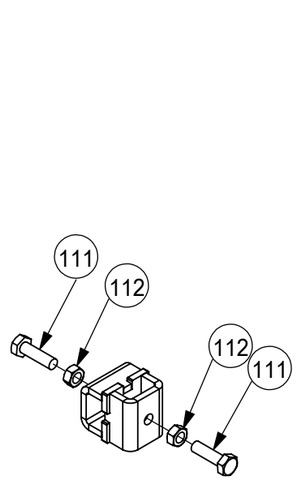

	商品型式	部品名	個数	備考	税抜単価
91	PT-MG-1	金具付車輪(M)	1		26,730
92	PMG-A-1	車輪金具(M)	1		9,350
93	PZ0059-01	タイヤ(300-4)	1		15,070
94	PMG-ASK-1	車輪シャフトカラー	1		6,000
95	PMG-ASB-1	車輪サイドカラー	2		5,200
96	PBT14130-8	8．8BT M14×130	1		2,170
97	PHW143026	平W M14(14×30×2.6)	2		460
98	PSW14	SW M14	1		450
99	PNT1420	NT M14	1		460
100					
101	PU-BD50-1	ブラケットD(50角)	1		9,000
102	PU-BD50A-1	ブラケットD(50角)パーツA	1		7,200
103	PCOVER-1	コ型ふた	1		5,700
104	PHW122623	平W M12(12×26×2.3)	2		440
105	PSW12	SW M12	2		440
106	PBT12110-8	8．8BT M12×110	2		610
107	PBT10030-8	8．8BT M10×30	1		480
108	PNT1015	NT M10	1		440
109					
110	PU-KC-1	クロスブラケットC	1		8,360
111	PBT10035-11	10．9BT M10×35	2		520
112	PNT1015	NT M10	2		440
113					
114					
115					
116					
117					
118					
119					
120					
121					
122					
123					
124					
125					
126					
127					
128					
129					
130					
131					
132					
133					
134					
135					

発注の際には、「商品型式・部品名・数量」で、ご注文をお願いします。

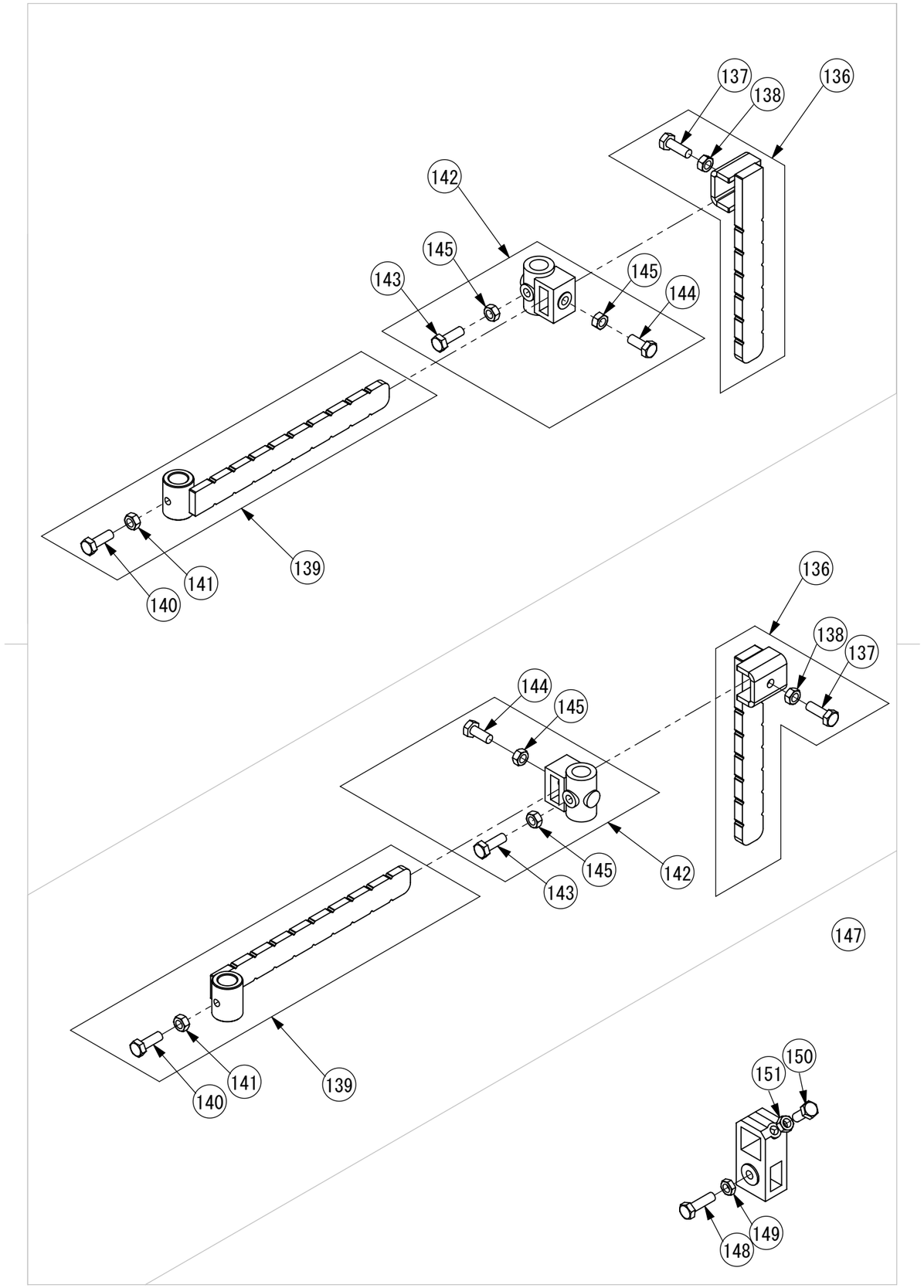

	商品型式	部品名	個数	備考	税抜単価
136	PU-F-2	立ビーム	2		7,000
137	PBT10030-8	8．8BT M10×30	2		480
138	PNT1015	NT M10	2		440
139	PU-W-1	新レーキ取付バー(300mm)	2		8,360
140	PBT10030-8	8．8BT M10×30	2		480
141	PNT1015	NT M10	2		440
142	PU-KA-1	クロスブラケットA	2		6,800
143	PBT10030-8	8．8BT M10×30	2		480
144	PBT10025-8	8．8BT M10×25	2		480
145	PNT1015	NT M10	4		440
146					
147	PU-KB-1	クロスブラケットB	1		7,300
148	PBT10035-8	8．8BT M10×35	1		480
149	PNTU1015	薄肉NT M10	1		470
150	PBT10025-8	8．8BT M10×25	1		480
151	PNT1015	NT M10	1		440
152					
153					
154					
155					
156					
157					
158					
159					
160					
161					
162					
163					
164					
165					
166					
167					
168					
169					
170					
171					
172					
173					
174					
175					
176					
177					
178					
179					
180					

発注の際には、「商品型式・部品名・数量」で、ご注文をお願いします。

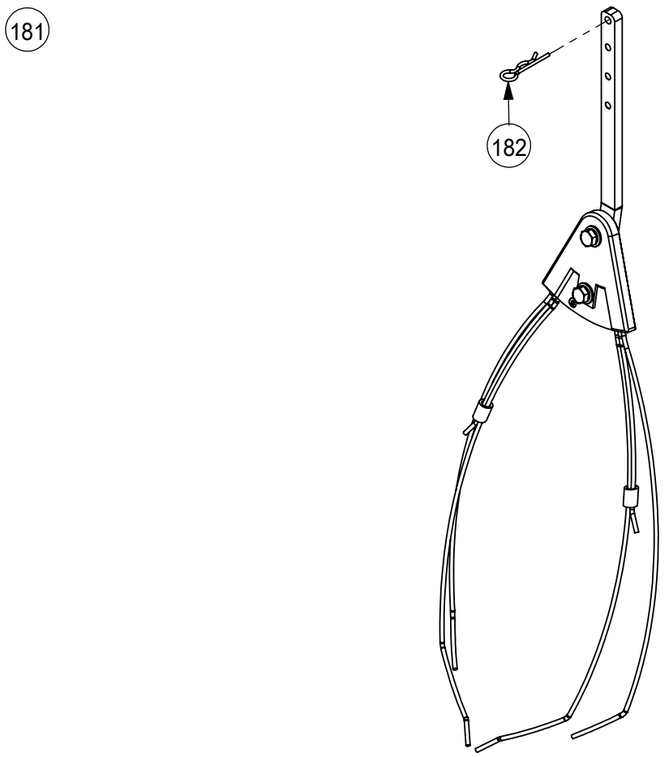

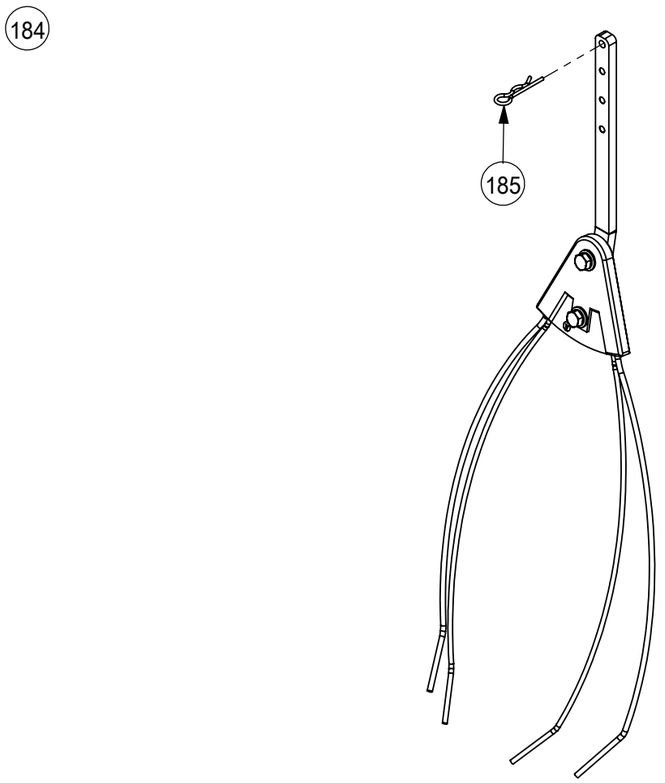

	商品型式	部品名	個数	備考	税抜単価
181	P025-1S	Sレーキ	1		14,300
182	PRP12	松葉ピン(φ2．6)	1		450
183					
184	P025-1V	Vレーキ	1		14,300
185	PRP12	松葉ピン(φ2．6)	1		450
186					
187					
188					
189					
190					
191					
192					
193					
194					
195					
196					
197					
198					
199					
200					
201					
202					
203					
204					
205					
206					
207					
208					
209					
210					
211					
212					
213					
214					
215					
216					
217					
218					
219					
220					
221					
222					
223					
224					
225					

発注の際には、「商品型式・部品名・数量」で、ご注文をお願いします。

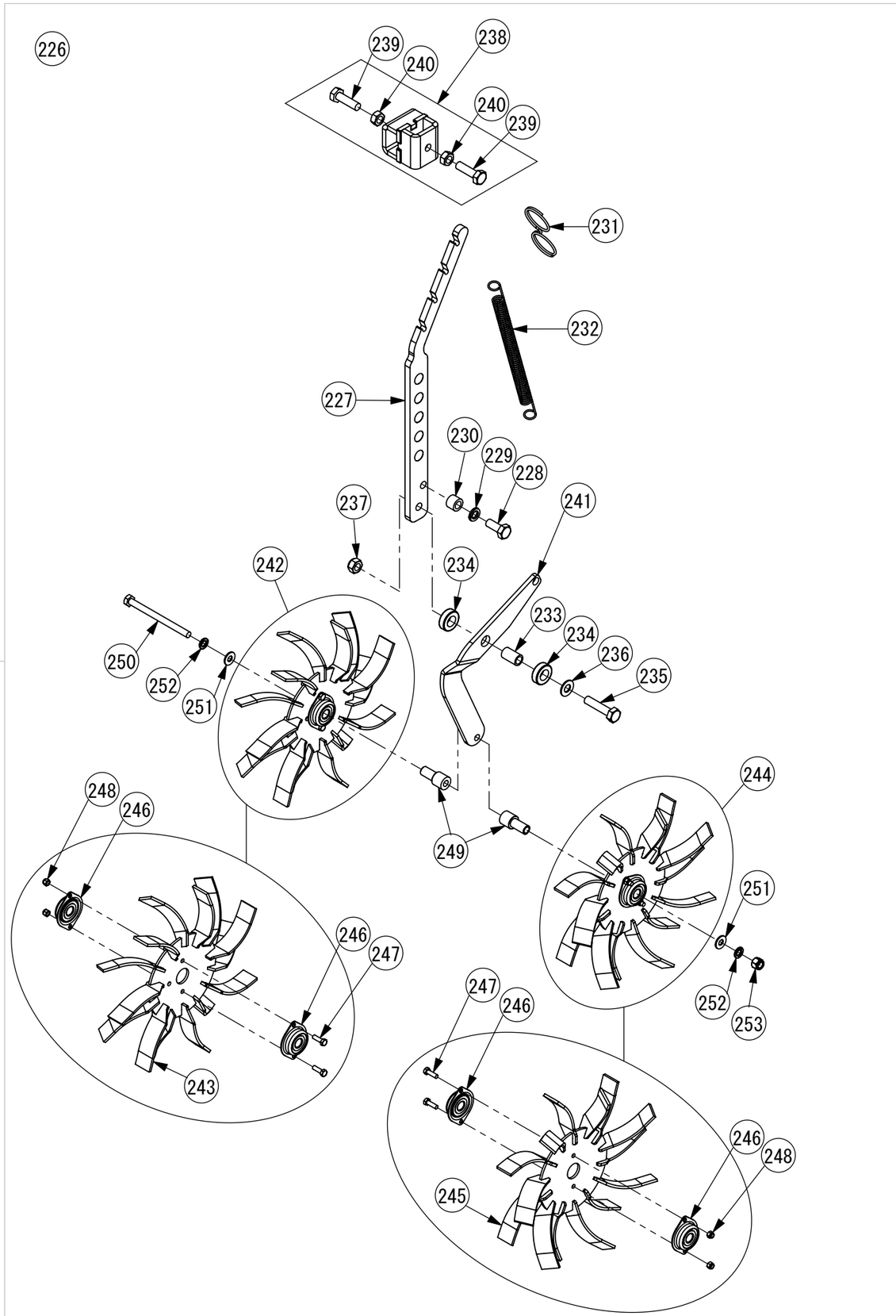

	商品型式	部品名	個数	備考	税抜単価
226	PTTM-1-A	玉輪 ダブル	1		61,600
227	PTTM-2-1	ゲージバー	1		8,360
228	PBT10025-8	8．8BT M10×25	1		480
229	PSW10	SW M10	1		440
230	PTTM-12-1	ストッパーカラー	1		2,420
231	PZ0086-03	Sカンフック(φ2.5)	1		1,700
232	PZ0087-03	引張スプリング(φ1.8×15.8×154)	1		2,200
233	PTTM-11-1	シャフトカラー	1		2,750
234	PZ0012-01	ベアリング T－289	2		2,100
235	PBT10045-8	8．8BT M10×45	1		490
236	PHW102216	平W M10(10×22×1.6)	1		440
237	PNTUN1015	薄肉ナイロンNT M10	1		470
238	PU-KC-1	クロスブラケットC	1		8,360
239	PBT10035-11	10．9BT M10×35	2		520
240	PNT1015	NT M10	2		440
241	PTTM-3-2	L型アーム	1		7,480
242	PTTM-HBR-1	花びらBGセット(R)	1	花びら・ベアリング セット	25,400
243	PTTM-4-1	花びら大回転(R)	1		19,140
244	PTTM-HBL-1	花びらBGセット(L)	1	花びら・ベアリング セット	25,400
245	PTTM-5-1	花びら大回転(L)	1		19,140
246	PZ0004-01	ベアリング 6201 2RSCM(カバー付)	4		2,640
247	PBT05016-11	10．9BT M5×16	4		480
248	PNTN0508	ナイロンNT M5	4		450
249	PTTM-10-1	カラー	2		2,500
250	PBT08105-8	8．8BT M8×105	1		720
251	PHW081816	平W M8(8×18×1.6)	2		440
252	PSW08	SW M8	2		440
253	PNTN08125	ナイロンNT M8	1		460
254					
255					
256					
257					
258					
259					
260					
261					
262					
263					
264					
265					
266					
267					
268					
269					
270					

発注の際には、「商品型式・部品名・数量」で、ご注文をお願いします。

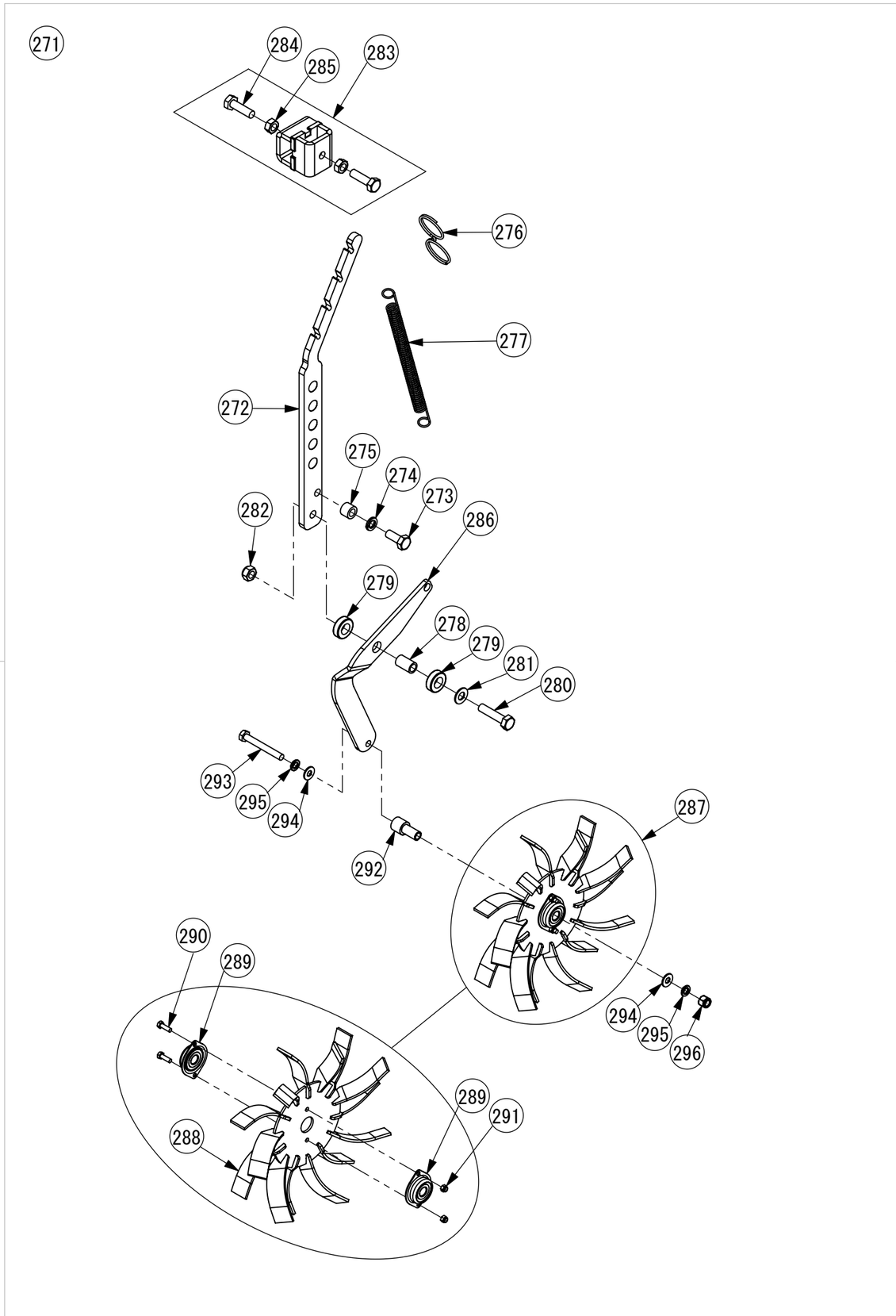

	商品型式	部品名	個数	備考	税抜単価
271	PTTM-1-B	玉輪 シングル(L)	1		50,600
272	PTTM-2-1	ゲージバー	1		8,360
273	PBT10025-8	8．8BT M10×25	1		480
274	PSW10	SW M10	1		440
275	PTTM-12-1	ストッパーカラー	1		2,420
276	PZ0086-03	Sカンフック(φ2.5)	1		1,700
277	PZ0087-03	引張スプリング(φ1.8×15.8×154)	1		2,200
278	PTTM-11-1	シャフトカラー	1		2,750
279	PZ0012-01	ベアリング T－289	2		2,100
280	PBT10045-8	8．8BT M10×45	1		490
281	PHW102216	平W M10(10×22×1.6)	1		440
282	PNTUN1015	薄肉ナイロンNT M10	1		470
283	PU-KC-1	クロスブラケットC	1		8,360
284	PBT10035-11	10．9BT M10×35	2		520
285	PNT1015	NT M10	2		440
286	PTTM-3-2	L型アーム	1		7,480
287	PTTM-HBL-1	花びらBGセット(L)	1	花びら・ベアリング セット	25,400
288	PTTM-5-1	花びら大回転(L)	1		19,140
289	PZ0004-01	ベアリング 6201 2RSCM(カバー付)	2		2,640
290	PBT05016-11	10．9BT M5×16	2		480
291	PNTN0508	ナイロンNT M5	2		450
292	PTTM-10-1	カラー	1		2,500
293	PBT08065-8	8．8BT M8×65	1		530
294	PHW081816	平W M8(8×18×1.6)	2		440
295	PSW08	SW M8	2		440
296	PNTN08125	ナイロンNT M8	1		460
297					
298					
299					
300					
301					
302					
303					
304					
305					
306					
307					
308					
309					
310					
311					
312					
313					
314					
315					

発注の際には、「商品型式・部品名・数量」で、ご注文をお願いします。

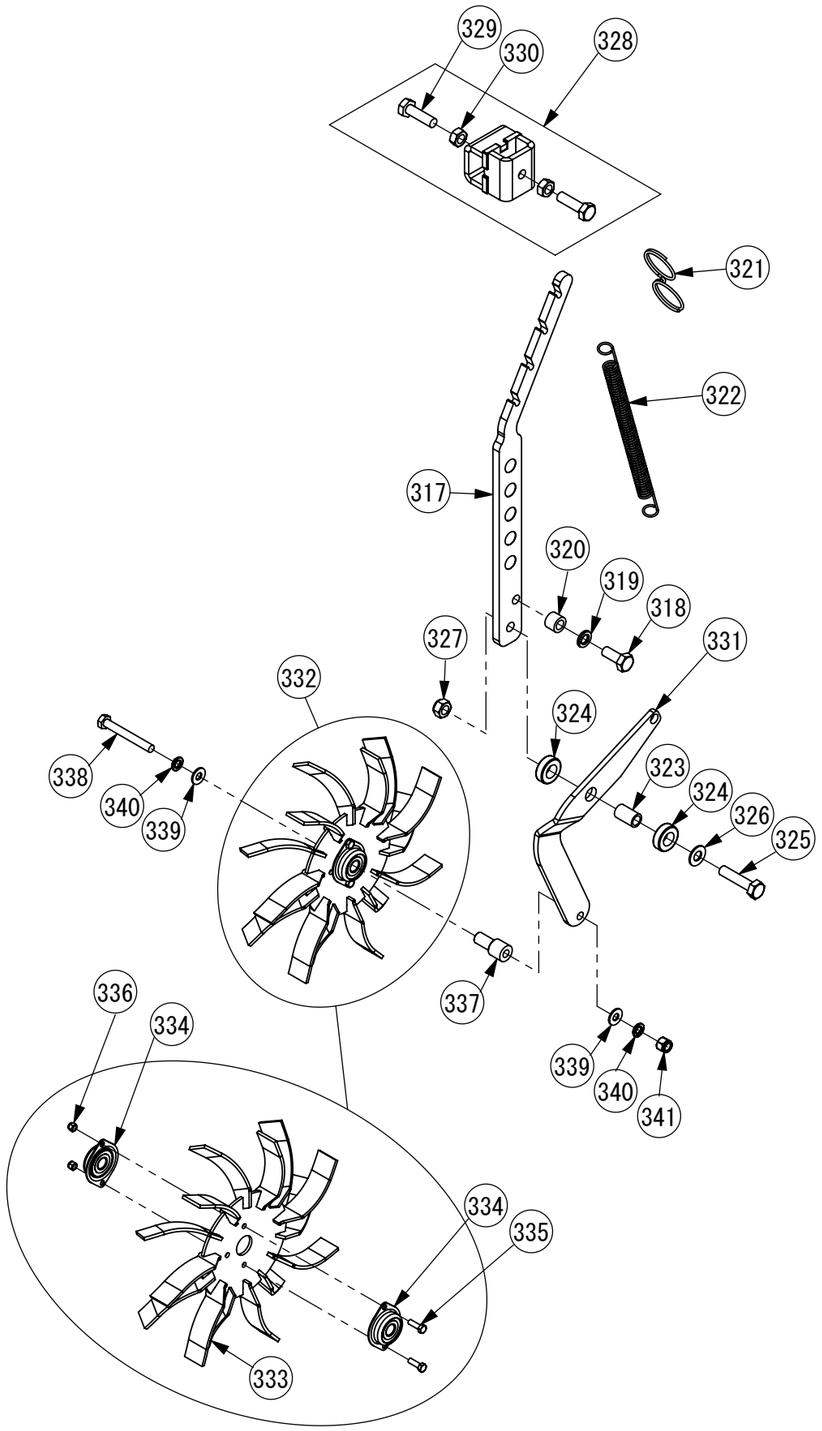

	商品型式	部品名	個数	備考	税抜単価
316	PTTM-1-C	玉輪 シングル(R)	1		50,600
317	PTTM-2-1	ゲージバー	1		8,360
318	PBT10025-8	8．8BT M10×25	1		480
319	PSW10	SW M10	1		440
320	PTTM-12-1	ストッパーカラー	1		2,420
321	PZ0086-03	Sカンフック(φ2.5)	1		1,700
322	PZ0087-03	引張スプリング(φ1.8×15.8×154)	1		2,200
323	PTTM-11-1	シャフトカラー	1		2,750
324	PZ0012-01	ベアリング T－289	2		2,100
325	PBT10045-8	8．8BT M10×45	1		490
326	PHW102216	平W M10(10×22×1.6)	1		440
327	PNTUN1015	薄肉ナイロンNT M10	1		470
328	PU-KC-1	クロスブラケットC	1		8,360
329	PBT10035-11	10．9BT M10×35	2		520
330	PNT1015	NT M10	2		440
331	PTTM-3-2	L型アーム	1		7,480
332	PTTM-HBR-1	花びらBGセット(R)	1	花びら・ベアリング セット	25,400
333	PTTM-4-1	花びら大回転(R)	1		19,140
334	PZ0004-01	ベアリング 6201 2RSCM(カバー付)	2		2,640
335	PBT05016-11	10．9BT M5×16	2		480
336	PNTN0508	ナイロンNT M5	2		450
337	PTTM-10-1	カラー	1		2,500
338	PBT08065-8	8．8BT M8×65	1		530
339	PHW081816	平W M8(8×18×1.6)	2		440
340	PSW08	SW M8	2		440
341	PNTN08125	ナイロンNT M8	1		460
342					
343					
344					
345					
346					
347					
348					
349					
350					
351					
352					
353					
354					
355					
356					
357					
358					
359					
360					

発注の際には、「商品型式・部品名・数量」で、ご注文をお願いします。

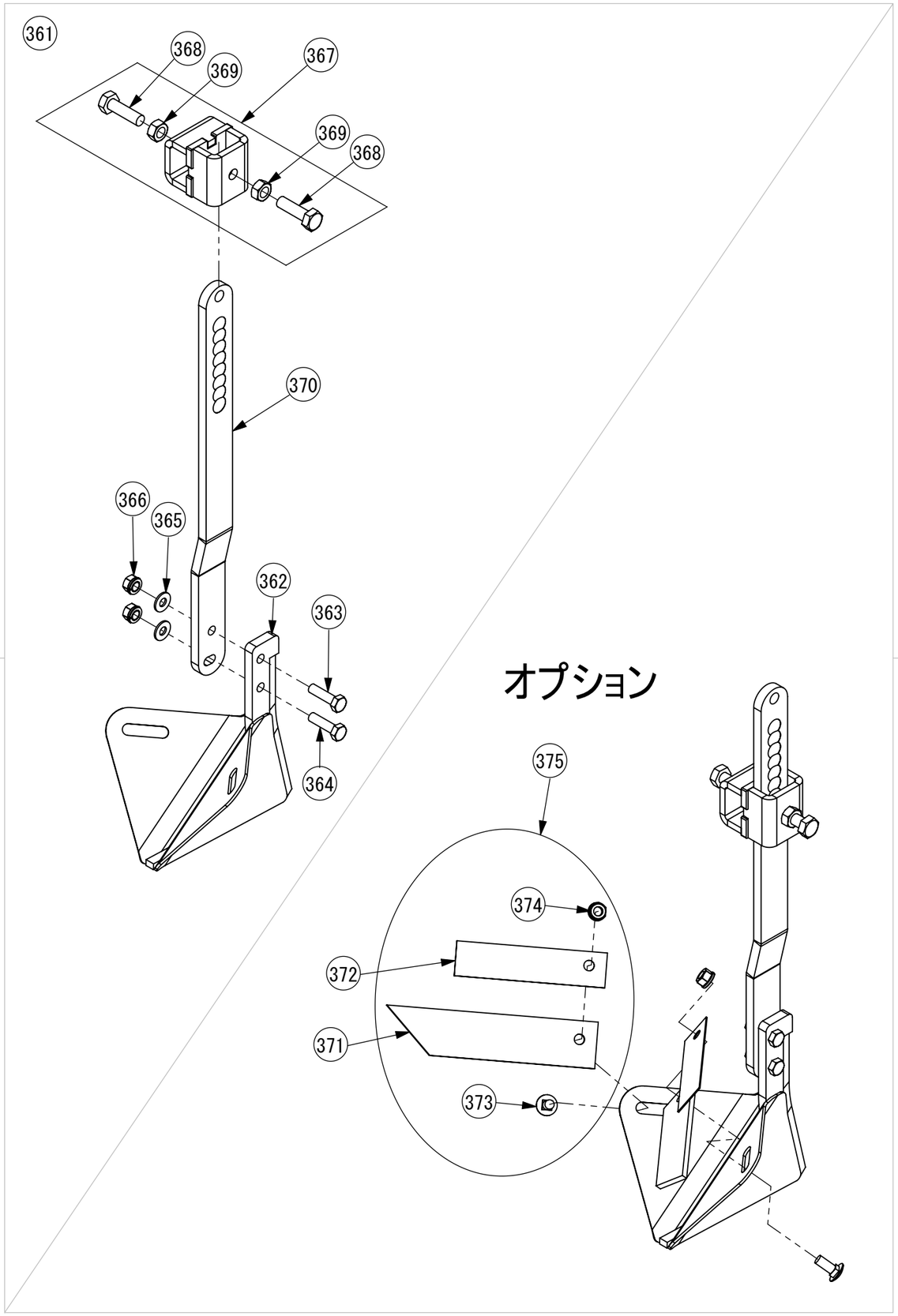

	商品型式	部品名	個数	備考	税抜単価
361	PA012-1A	土ピタB	1		16,500
362	PRBD-1-B	土ピタ先端刃	1		15,950
363	PBT08030-8	8．8BT M8×30	1		460
364	PBT08030-4	4．8BT M8×30	1		450
365	PHW081816	平W M8(8×18×1.6)	2		440
366	PNTSW08125	スプリングNT M8	2		450
367	PU-KC-1	クロスブラケットC	1		8,360
368	PBT10035-11	10．9BT M10×35	2		520
369	PNT1015	NT M10	2		440
370	PRBD-1-A	土ピタステー	1		6,600
371	PBD-1-D	ゴムベラ	2		5,200
372	PBD-1-E	板バネ	2		5,000
373	PBTN08020-4	根角BT M8×20	2		470
374	PNTSW08125	スプリングNT M8	2		450
375	PBD-GSET-1	ゴムベラセット	1	(土ピタ1個分)	11,200
376					
377					
378					
379					
380					
381					
382					
383					
384					
385					
386					
387					
388					
389					
390					
391					
392					
393					
394					
395					
396					
397					
398					
399					
400					
401					
402					
403					
404					
405					

発注の際には、「商品型式・部品名・数量」で、ご注文をお願いします。