Q-HOE 株式会社キュウホー Q-HOE

都府県

PartsList 2025

「あったらいいな」を
“カタチ”にする

管理機用除草機(F)

(PA022-F)

※セット内容により部品が異なる場合があります。

キュウホーの歴史は「チャレンジ」と「改善」の歴史。
会社設立から約30年、より優れた製品を生み出す
循環の重要な柱として、日々改善に取り組んできた。
その「改善」＝「KAIZEN」は、今や世界共通の言語。

〒089-3721
北海道足寄郡足寄町旭町５丁目７１－１
ＴＥＬ：0156-25-5806
ＦＡＸ：0156-25-6121

2025/01/01

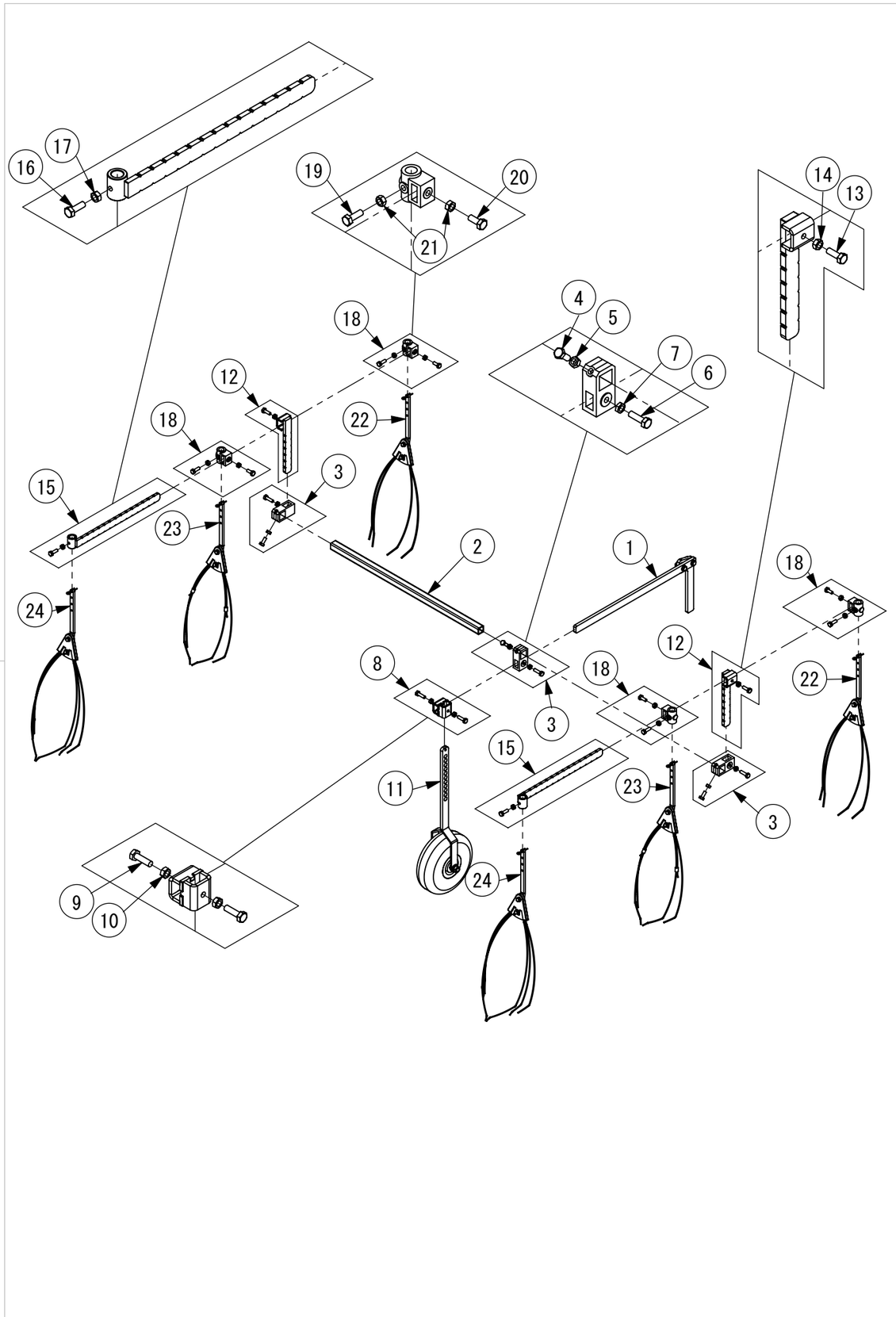

	商品型式	部品名	個数	備考	税抜単価
1	PHLT-4	L型ヒッチ	1		10,300
2	PT-F30X800	30角フレーム×0．8M	1		8,100
3	PU-KB-1	クロスブラケットB	3		7,300
4	PBT10025-8	8．8BT M10×25	3		480
5	PNT1015	NT M10	3		440
6	PBT10035-8	8．8BT M10×35	3		480
7	PNTU1015	薄肉NT M10	3		470
8	PU-KC-1	クロスブラケットC	1		8,360
9	PBT10035-11	10．9BT M10×35	2		520
10	PNT1015	NT M10	2		440
11	PT-MG-1	金具付車輪(M)	1		26,730
12	PU-F-2	立ビーム	2		7,000
13	PBT10030-8	8．8BT M10×30	2		480
14	PNT1015	NT M10	2		440
15	PU-V-1	新レーキ取付バー(450mm)	2		8,360
16	PBT10030-8	8．8BT M10×30	2		480
17	PNT1015	NT M10	2		440
18	PU-KA-1	クロスブラケットA	4		6,800
19	PBT10030-8	8．8BT M10×30	4		480
20	PBT10025-8	8．8BT M10×25	4		480
21	PNT1015	NT M10	8		440
22	P025-1V	Vレーキ	2		14,300
23	P025-1S	Sレーキ	2		14,300
24	P025-1H	Hレーキ	2		14,300
25					
26					
27					
28					
29					
30					
31					
32					
33					
34					
35					
36					
37					
38					
39					
40					
41					
42					
43					
44					
45					

発注の際には、「商品型式・部品名・数量」で、ご注文をお願いします。

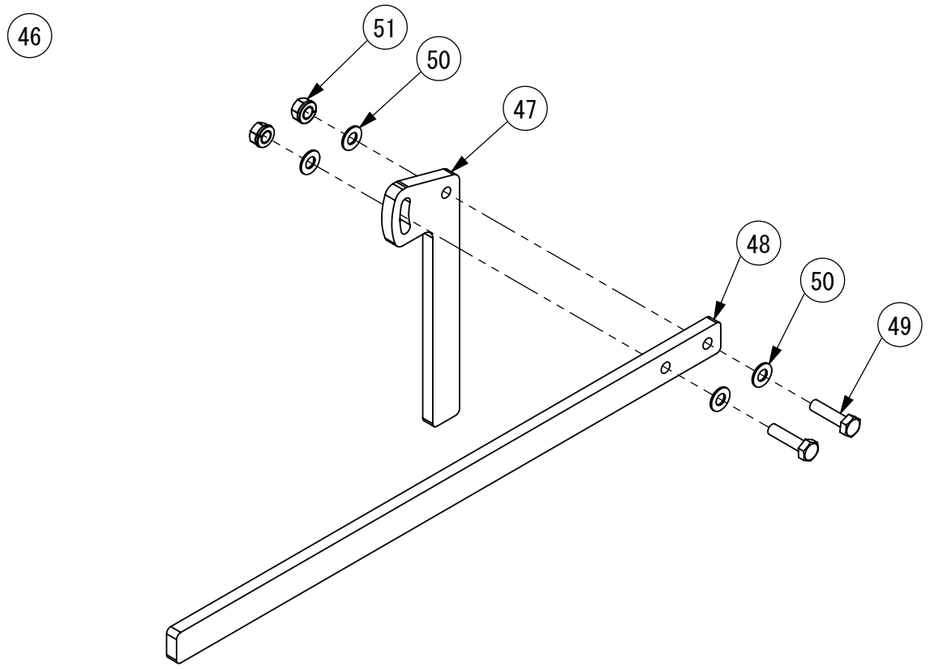

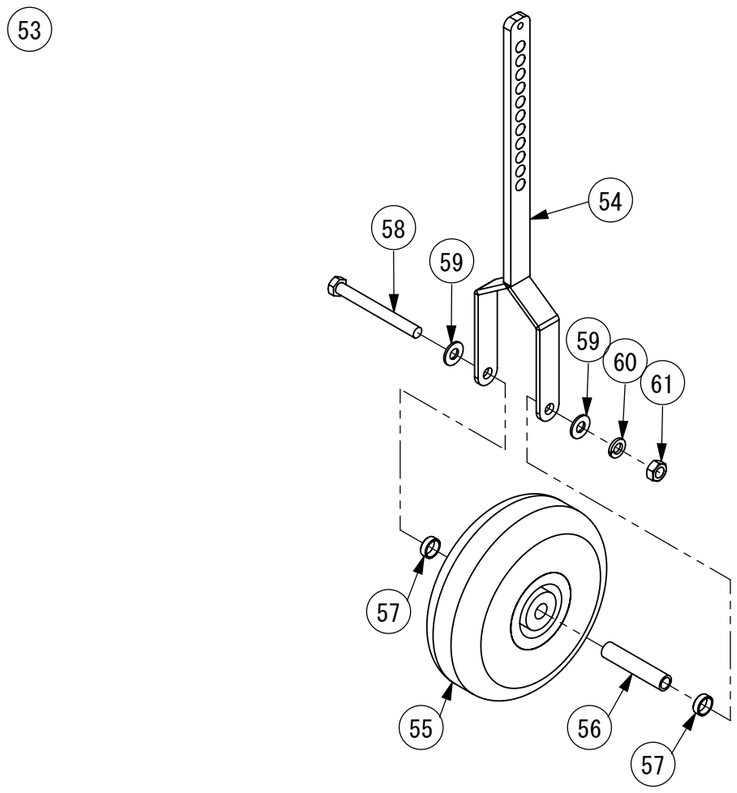

	商品型式	部品名	個数	備考	税抜単価
46	PHLT-4	L型ヒッチ	1		10,300
47	PHLT-4-A1	L型ヒッチ　ステー	1		6,100
48	PHLT-4-B1	L型ヒッチ　バー	1		7,300
49	PBT10040-8	8．8BT M10×40	2		490
50	PHW102216	平W M10(10×22×1.6)	4		440
51	PNTSW1015	スプリングNT M10	2		480
52					
53	PT-MG-1	金具付車輪(M)	1		26,730
54	PMG-A-1	車輪金具(M)	1		9,350
55	PZ0059-01	タイヤ(300-4)	1		15,070
56	PMG-ASK-1	車輪シャフトカラー	1		6,000
57	PMG-ASB-1	車輪サイドカラー	2		5,200
58	PBT14130-8	8．8BT M14×130	1		2,170
59	PHW143026	平W M14(14×30×2.6)	2		460
60	PSW14	SW M14	1		450
61	PNT1420	NT M14	1		460
62					
63					
64					
65					
66					
67					
68					
69					
70					
71					
72					
73					
74					
75					
76					
77					
78					
79					
80					
81					
82					
83					
84					
85					
86					
87					
88					
89					
90					

発注の際には、「商品型式・部品名・数量」で、ご注文をお願いします。

91

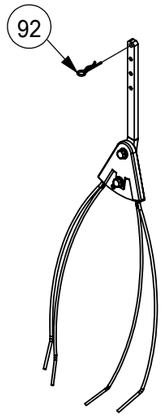

94

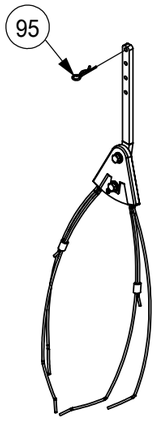

97

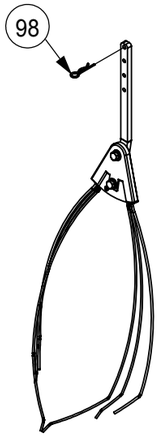

	商品型式	部品名	個数	備考	税抜単価
91	P025-1V	Vレーキ	1		14,300
92	PRP12	松葉ピン(φ2．6)	1		450
93					
94	P025-1S	Sレーキ	1		14,300
95	PRP12	松葉ピン(φ2．6)	1		450
96					
97	P025-1H	Hレーキ	1		14,300
98	PRP12	松葉ピン(φ2．6)	1		450
99					
100					
101					
102					
103					
104					
105					
106					
107					
108					
109					
110					
111					
112					
113					
114					
115					
116					
117					
118					
119					
120					
121					
122					
123					
124					
125					
126					
127					
128					
129					
130					
131					
132					
133					
134					
135					

発注の際には、「商品型式・部品名・数量」で、ご注文をお願いします。