Q-HOE 株式会社キュウホー Q-HOE

都府県

PartsList 2025

「あったらいいな」を
“カタチ”にする

デガーB(ベルトタイプ)

(PA040−1DHA)_2022

※セット内容により部品が異なる場合があります。

キュウホーの歴史は「チャレンジ」と「改善」の歴史。
会社設立から約30年、より優れた製品を生み出す
循環の重要な柱として、日々改善に取り組んできた。
その「改善」＝「KAIZEN」は、今や世界共通の言語。

〒089-3721
北海道足寄郡足寄町旭町５丁目７１－１
ＴＥＬ：0156-25-5806
ＦＡＸ：0156-25-6121

2025/01/01

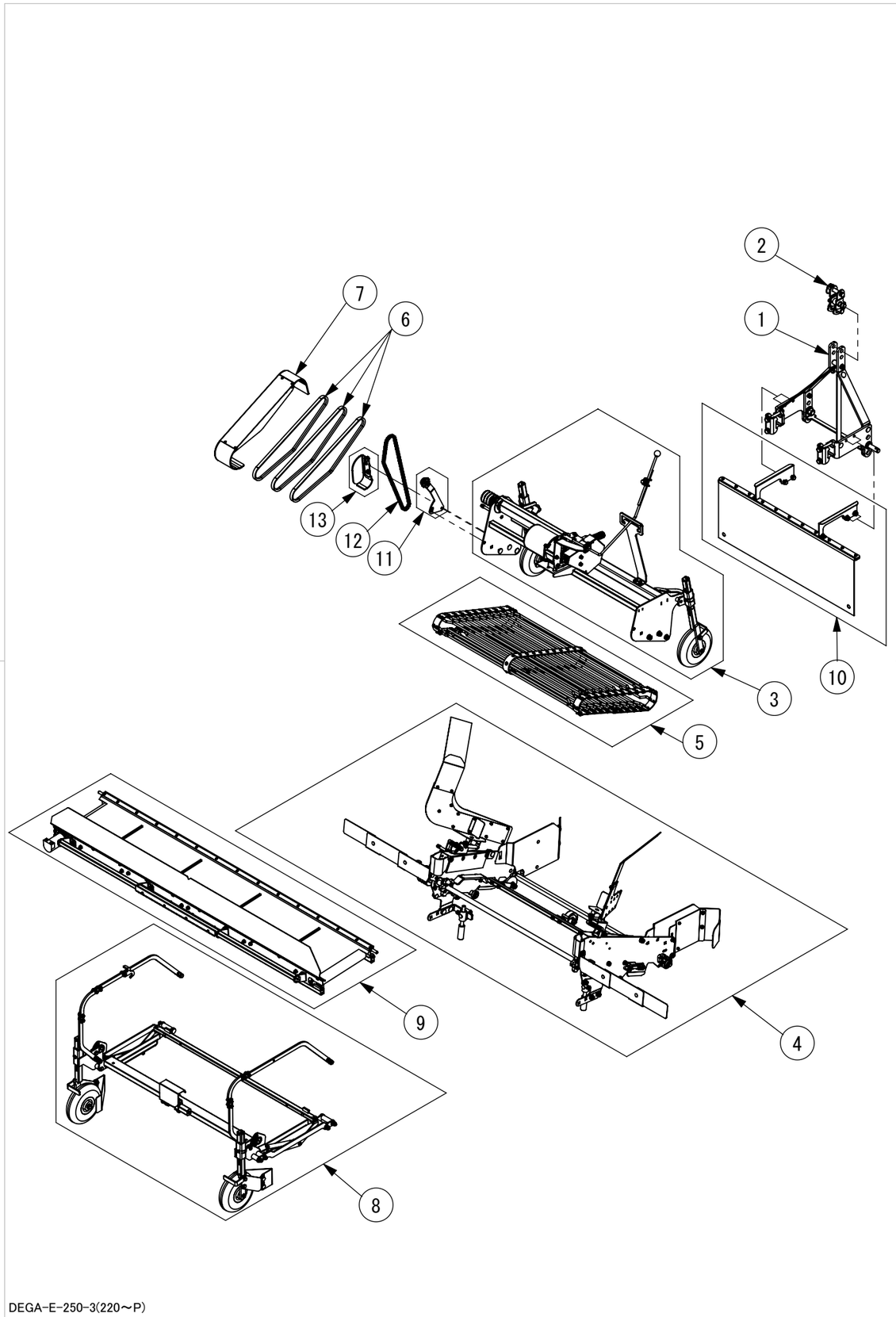

	商品型式	部品名	個数	備考	税抜単価
1	P601-A	三点ヒッチM	1		75,600
2	PDEGA-GA-2	振り子金具ASSY	1	詳細5ページ	12,400
3	-	メインフレーム関係	1	詳細3ページ	-
4	-	本体駆動部関係	1	詳細9ページ	-
5	PDEGAROD-2	第一ロッドコンベア	1	(ベルト仕様)	176,000
6	PZ0039-03	ファンベルト(FHDPF5505)	3		7,700
7	PDEGA-A-1	ベルトカバー	1		8,700
8	-	コンベア台関係	1	詳細29ページ	-
9	-	コンベア関係	1	詳細37ページ	-
10	PDEGA-HA-2	カーテンASSY	1	詳細19ページ	30,690
11	PDEGA-HB-1	チェーンテンショナー	1	詳細25ページ	9,100
12	PDEGA-GX-1	ローラーチェーン(B)	1		6,600
13	PDEGA-HC-1	チェーンカバー(B)	1	詳細25ページ	8,360
14					
15	PZ0030-01	ジョイントAssy KS17060A1A1	1		72,380
16					
17					
18					
19					
20					
21					
22					
23					
24					
25					
26					
27					
28					
29					
30					
31					
32					
33					
34					
35					
36					
37					
38					
39					
40					
41					
42					
43					
44					
45					
46					
47					
48					
49					
50					

発注の際には、「商品型式・部品名・数量」で、ご注文をお願いします。

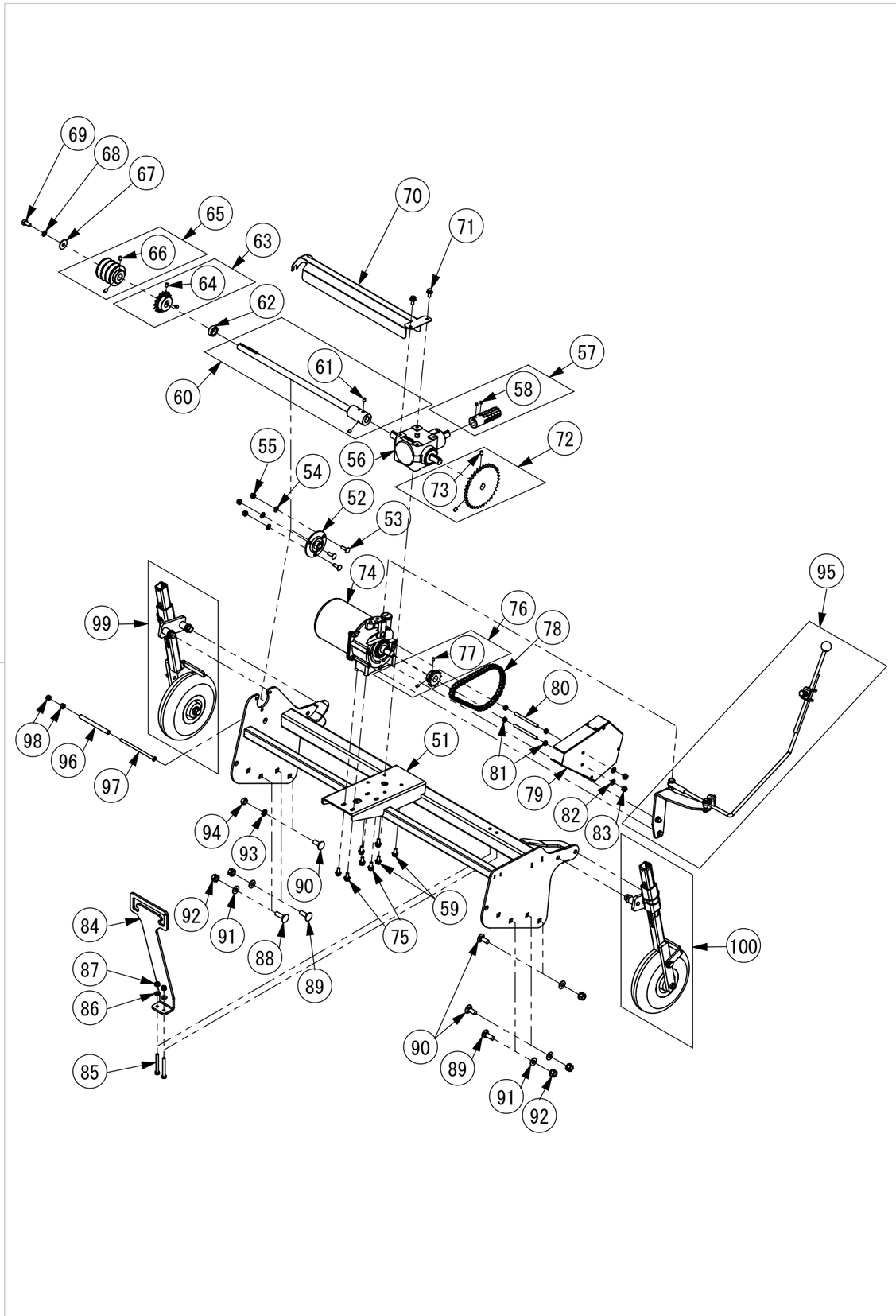

	商品型式	部品名	個数	備考	税抜単価
51	PDEGA-H-2	メインフレーム	1		27,800
52	PZ0123-01	ベアリング FYH SBPF204	1		6,600
53	PBTN08025-4	根角BT M8×25	3		470
54	PHW081816	平W M8(8×18×1.6)	3		440
55	PNTSW08125	スプリングNT M8	3		450
56	PZ0031-01	減速機(FB20-2-23)	1		143,330
57	PDEGA-S-1	スプラインシャフト	1		12,400
58	PHLS060060	ホーローセット M6．0×6	2		440
59	PBTP38020-4	4．8BT 8×20(SW平W付き)	4		460
60	PDEGA-I-1	ギアボックスシャフト	1		17,800
61	PHLS080100	ホーローセット M8．0×10	2		450
62	PDEGA-GC-2	ギアボックスシャフトカラーA	1		5,300
63	PDEGA-GY-1	スプロケット(中)	1		8,400
64	PHLS080100	ホーローセット M8．0×10	2		450
65	PDEGA-R-3	Vプーリー(小)	1		19,400
66	PHLS080100	ホーローセット M8．0×10	2		450
67	PHW113223	平W M10(11×32×2.3)	1		460
68	PSW10	SW M10	1		440
69	PBT10020-8	8．8BT M10×20	1		480
70	PDEGA-ED-1	ギアボックスシャフトカバー	1		6,300
71	PBTP38020-4	4．8BT 8×20(SW平W付き)	2		460
72	PDEGA-T-1	スプロケット(大)	1		10,200
73	PHLS080100	ホーローセット M8．0×10	2		450
74	PZ0043-02	油圧パッケージ(PPL7AC2L)	1		170,720
75	PBTP38020-4	4．8BT 8×20(SW平W付き)	4		460
76	PDEGA-U-1	スプロケット(小)	1		7,700
77	PHLS060080	ホーローセット M6．0×8	2		440
78	PDEGA-V-1	ローラーチェーン	1		5,700
79	PDEGA-J-1	チェーンカバー	1		10,200
80	PBTSG08110	スン切りBT M8×110	2		500
81	PNT08125	NT M8	4		440
82	PHW081816	平W M8(8×18×1.6)	2		440
83	PNTSW08125	スプリングNT M8	2		450
84	PDEGA-N-2	油圧レバー台	1		6,800
85	PBT08070-8	8．8BT M8×70	2		530
86	PHW081816	平W M8(8×18×1.6)	2		440
87	PNTSW08125	スプリングNT M8	2		450
88	PBTN12040-4	根角BT M12×40	1		540
89	PBTN12035-4	根角BT M12×35	2		530
90	PBTN12030-4	根角BT M12×30	3		530
91	PHW122623	平W M12(12×26×2.3)	5		440
92	PNTSW12175	スプリングNT M12	5		480
93	PSW12	SW M12	1		440
94	PNT12175	NT M12	1		440
95	-	レバー関係	1	詳細5ページ	-
96	PDEGA-IT-1	ベルトカバーカラー(126.8)	1		4,700
97	PBTS08160	皿BT M8×160	3		770
98	PNTSW08125	スプリングNT M8	2		450
99	PDEGA-K-3	フロントタイヤ(左)ASSY	1		27,390
100	PDEGA-L-3	フロントタイヤ(右)ASSY	1		27,390

発注の際には、「商品型式・部品名・数量」で、ご注文をお願いします。

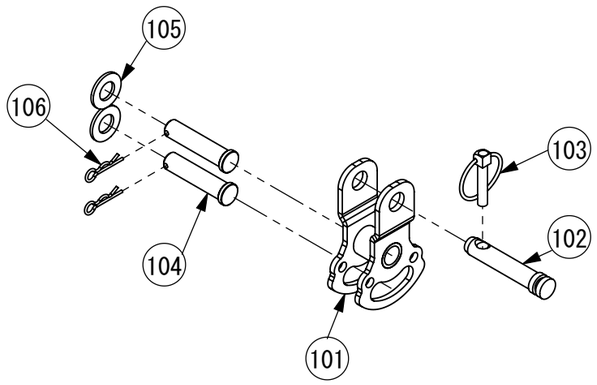

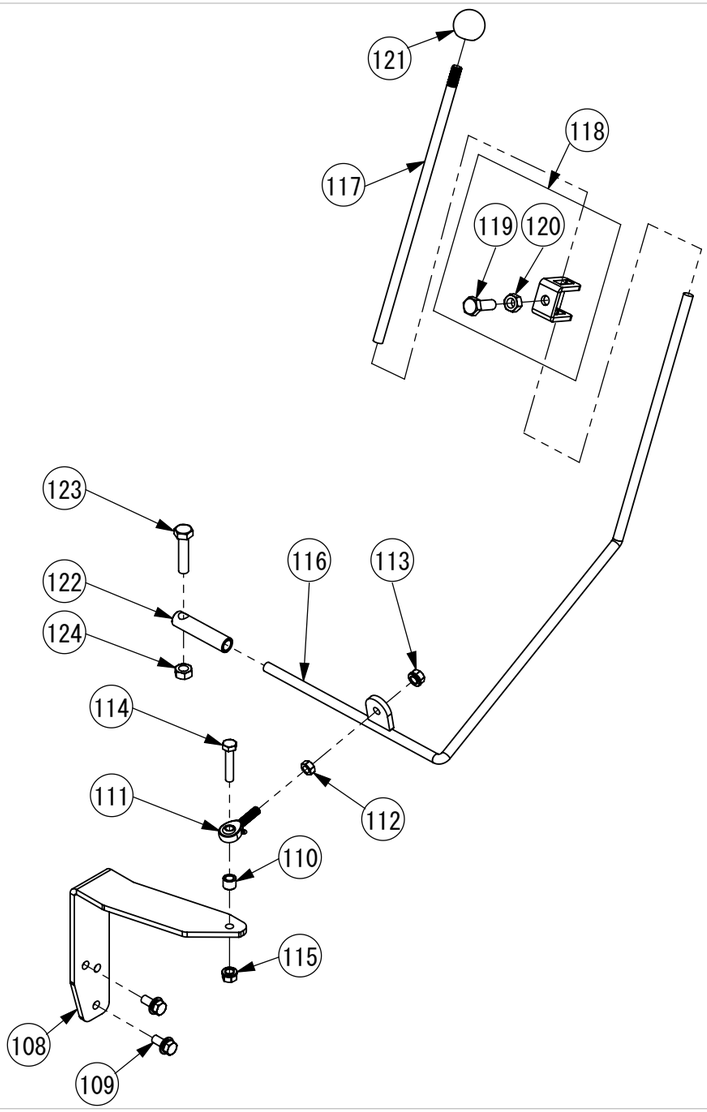

	商品型式	部品名	個数	備考	税抜単価
101	PDEGA-FW-1	振り子金具	1		7,800
102	PTLP19112	トップリンクピン(K73)	1		1,680
103	PLP100	リンチピン φ10	1		550
104	PDEGA-FX-1	振り子金具ピン	2		6,300
105	PHW204032	平W M20(20×40×3.2)	2		480
106	PRP16	松葉ピン(φ3．0)	2		460
107					
108	PDEGA-EE-1	レバーベース	1		5,700
109	PBTP38020-4	4．8BT 8×20(SW平W付き)	2		460
110	PDEGA-EF-1	レバーベースカラー	1		2,000
111	PZ0110-01	ロッドエンド POS8	1		5,610
112	PNT08125	NT M8	1		440
113	PNTSW08125	スプリングNT M8	1		450
114	PBT08040-8	8．8BT M8×40	1		460
115	PNTSW08125	スプリングNT M8	1		450
116	PDEGA-EH-3	レバーA	1		6,700
117	PDEGA-GS-1	レバーB	1		5,100
118	PDEGA-GT-1	レバーC	1		4,900
119	PBT10030-8	8．8BT M10×30	1		480
120	PNT1015	NT M10	1		440
121	PZ0109-01	握り玉 P-TPC32-10BK	1		3,080
122	PDEGA-EG-1	レバースライドカラー	1		5,700
123	PBT10045-8	8．8BT M10×45	1		490
124	PNT1015	NT M10	1		440
125					
126					
127					
128					
129					
130					
131					
132					
133					
134					
135					
136					
137					
138					
139					
140					
141					
142					
143					
144					
145					
146					
147					
148					
149					
150					

発注の際には、「商品型式・部品名・数量」で、ご注文をお願いします。

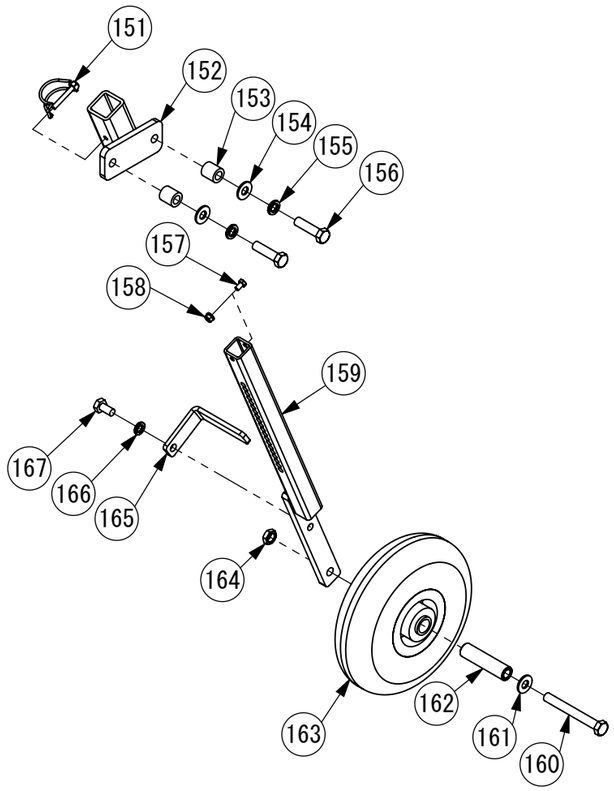

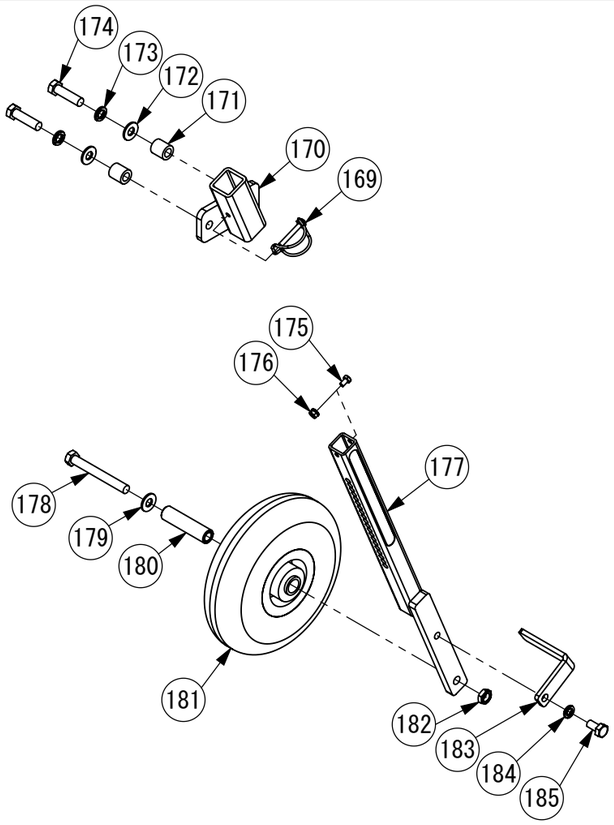

	商品型式	部品名	個数	備考	税抜単価
151	PPLP60	パイプロックピン φ６．０	1		920
152	PDEGA-IV-2	フロントタイヤブラケット(左)	1		6,500
153	PDEGA-X-2	フロントタイヤブラケットカラー(22.5)	2		2,300
154	PHW122623	平W M12(12×26×2.3)	2		440
155	PSW12	SW M12	2		440
156	PBT12045-8	８．８BT M12×45	2		510
157	PBT06010-8	８．８BT M6×10	1		450
158	PNTSW0610	スプリングNT M6	1		440
159	PDEGA-IX-1	フロントタイヤ角ステー	1		9,500
160	PBT12100-8	８．８BT M12×100	1		610
161	PHW122623	平W M12(12×26×2.3)	1		440
162	PNKK-SK-1	定規車シャフトカラー	1		5,900
163	PZ0061-01	タイヤ(250-4)	1		14,080
164	PNTU12175	薄肉NT M12	1		450
165	PNKK-AF-1	泥除け	1		5,100
166	PSW10	SW M10	1		440
167	PBT10020-8	８．８BT M10×20	1		480
168					
169	PPLP60	パイプロックピン φ６．０	1		920
170	PDEGA-IW-2	フロントタイヤブラケット(右)	1		6,500
171	PDEGA-X-2	フロントタイヤブラケットカラー(22.5)	2		2,300
172	PHW122623	平W M12(12×26×2.3)	2		440
173	PSW12	SW M12	2		440
174	PBT12045-8	８．８BT M12×45	2		510
175	PBT06010-8	８．８BT M6×10	1		450
176	PNTSW0610	スプリングNT M6	1		440
177	PDEGA-IX-1	フロントタイヤ角ステー	1		9,500
178	PBT12100-8	８．８BT M12×100	1		610
179	PHW122623	平W M12(12×26×2.3)	1		440
180	PNKK-SK-1	定規車シャフトカラー	1		5,900
181	PZ0061-01	タイヤ(250-4)	1		14,080
182	PNTU12175	薄肉NT M12	1		450
183	PNKK-AF-1	泥除け	1		5,100
184	PSW10	SW M10	1		440
185	PBT10020-8	８．８BT M10×20	1		480
186					
187					
188					
189					
190					
191					
192					
193					
194					
195					
196					
197					
198					
199					
200					

発注の際には、「商品型式・部品名・数量」で、ご注文をお願いします。

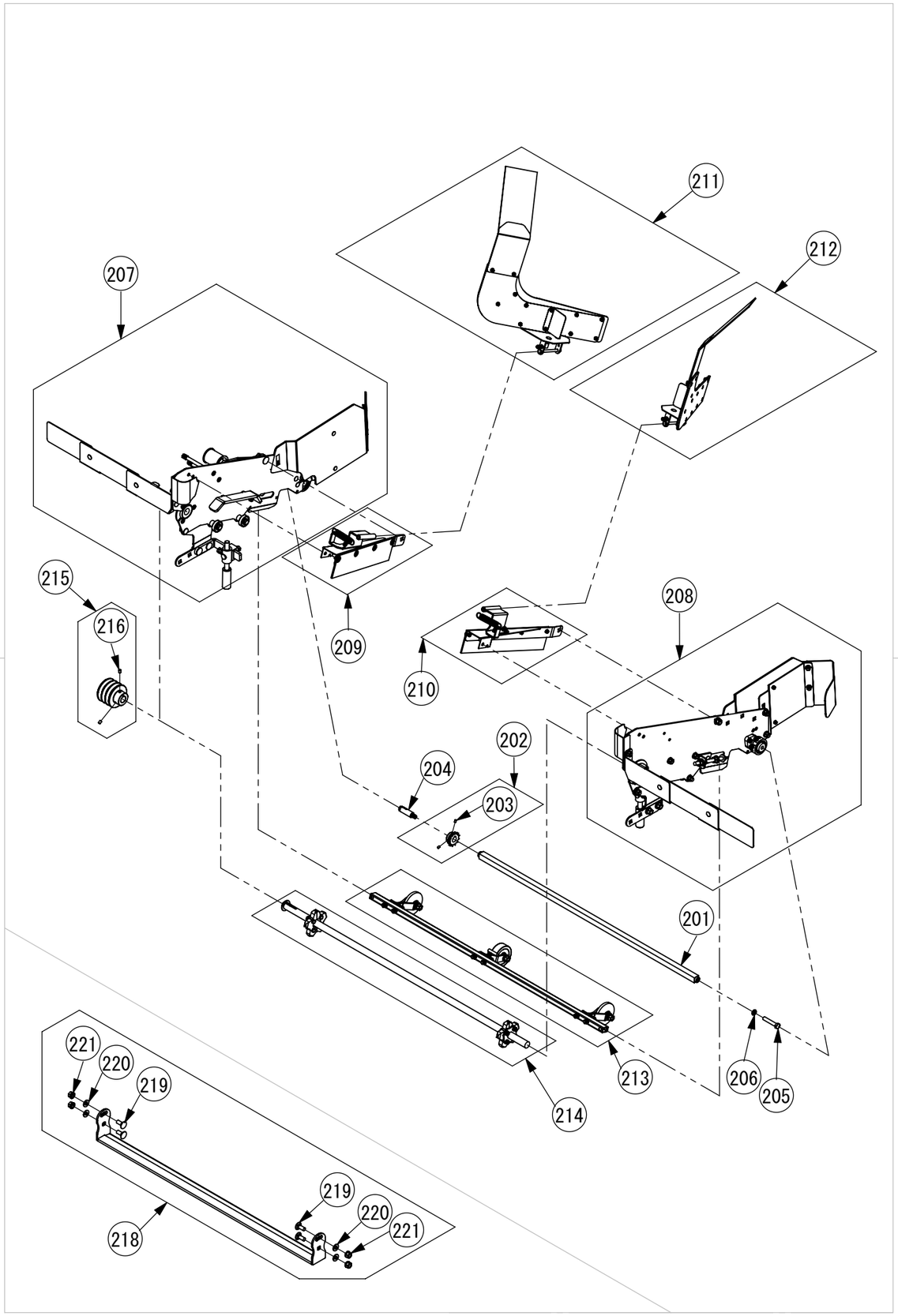

	商品型式	部品名	個数	備考	税抜単価
201	PDEGA-GZ-1	角棒	1		30,690
202	PDEGA-JM-1	スプロケット(小)回転棒	1		6,300
203	PHLS060080	ホーローセット M6．0×8	2		440
204	PDEGA-HD-1	シャフトボルト	1		8,500
205	PBT12055-8	8．8BT M12×55	1		530
206	PSW12	SW M12	1		440
207	-	ロアフレーム(左)関係	1	詳細11・13ページ	-
208	-	ロアフレーム(右)関係	1	詳細15・17ページ	-
209	-	内カバー(左)関係	1	詳細21ページ	-
210	-	内カバー(右)関係	1	詳細21ページ	-
211	-	外カバー(左)関係	1	詳細23ページ	-
212	-	外カバー(右)関係	1	詳細23ページ	-
213	PDEGA-DO-6	テンションローラー角シャフトASSY	1	詳細25ページ	41,100
214	PDEGA-DI-2	ロッドギアシャフトASSY	1	詳細27ページ	30,470
215	PDEGA-F-4	Vプーリー(大)	1		26,400
216	PHLS080100	ホーローセット M8．0×10	2		450
217					
218	PDEGA-C-1	根切片刃(デガー)	1		60,170
219	PBTN12030-4	根角BT M12×30	4		530
220	PHW122623	平W M12(12×26×2.3)	4		440
221	PNTSW12175	スプリングNT M12	4		480
222					
223					
224					
225					
226					
227					
228					
229					
230					
231					
232					
233					
234					
235					
236					
237					
238					
239					
240					
241					
242					
243					
244					
245					
246					
247					
248					
249					
250					

発注の際には、「商品型式・部品名・数量」で、ご注文をお願いします。

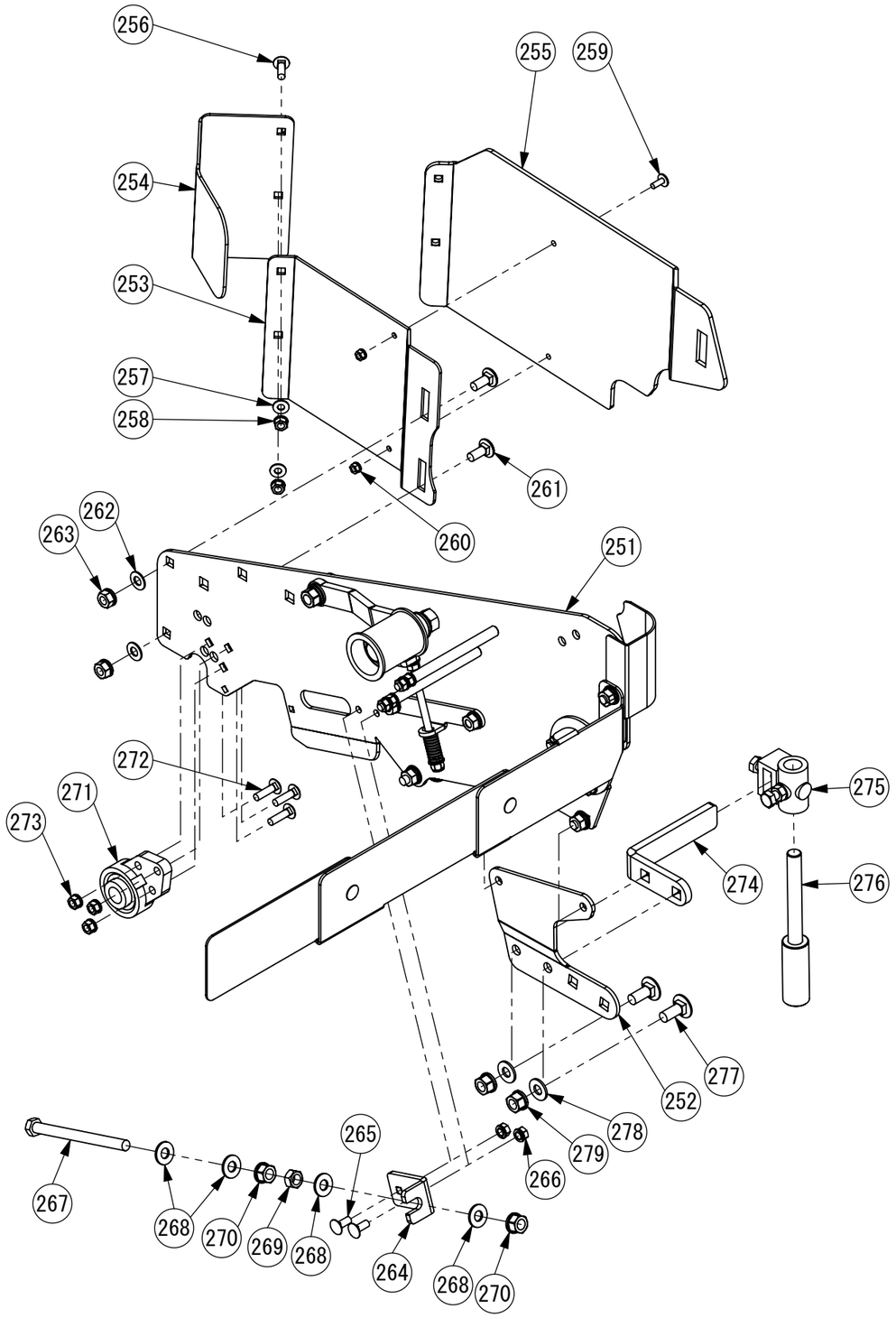

	商品型式	部品名	個数	備考	税抜単価
251	PDEGA-Y-5	ロアフレーム(左)	1		17,600
252	PDEGA-JG-2	サブロアフレームB(左)	1		5,500
253	PDEGA-Z-1	フロントタイヤガードA(左)	1		6,600
254	PDEGA-AA-1	フロントタイヤガードB(左)	1		5,800
255	PDEGA-GF-1	フロントガードスリック(左)	1		10,700
256	PBTN08025-4	根角BT M8×25	2		470
257	PHW081816	平W M8(8×18×1.6)	2		440
258	PNTSW08125	スプリングNT M8	2		450
259	PBTE0616	エレベーターBT M6×16	2		450
260	PNTSW0610	スプリングNT M6	2		440
261	PBTN10020-4	根角BT M10×20	2		490
262	PHW102216	平W M10(10×22×1.6)	2		440
263	PNTSW1015	スプリングNT M10	2		480
264	PDEGA-AH-3	ロッドテンショナーB	1		4,900
265	PBTN08020-4	根角BT M8×20	2		470
266	PNTSW08125	スプリングNT M8	2		450
267	PBT12150-11	10. 9BT M12×150	1		1,210
268	PHW122623	平W M12(12×26×2.3)	4		440
269	PNT12175	NT M12	1		440
270	PNTSW12175	スプリングNT M12	2		480
271	PZ0126-01	ピローブロック UCFB204JE4	1		7,600
272	PBTN08030-4	根角BT M8×30	3		480
273	PNTSW08125	スプリングNT M8	3		450
274	PDEGA-JA-2	バンクバーステー	1		5,300
275	PU-KA-1	クロスブラケットA	1		6,800
276	PDEGA-EU-2	バンクバー	1		7,300
277	PBTN12030-4	根角BT M12×30	2		530
278	PHW122623	平W M12(12×26×2.3)	2		440
279	PNTSW12175	スプリングNT M12	2		480
280					
281					
282					
283					
284					
285					
286					
287					
288					
289					
290					
291					
292					
293					
294					
295					
296					
297					
298					
299					
300					

発注の際には、「商品型式・部品名・数量」で、ご注文をお願いします。

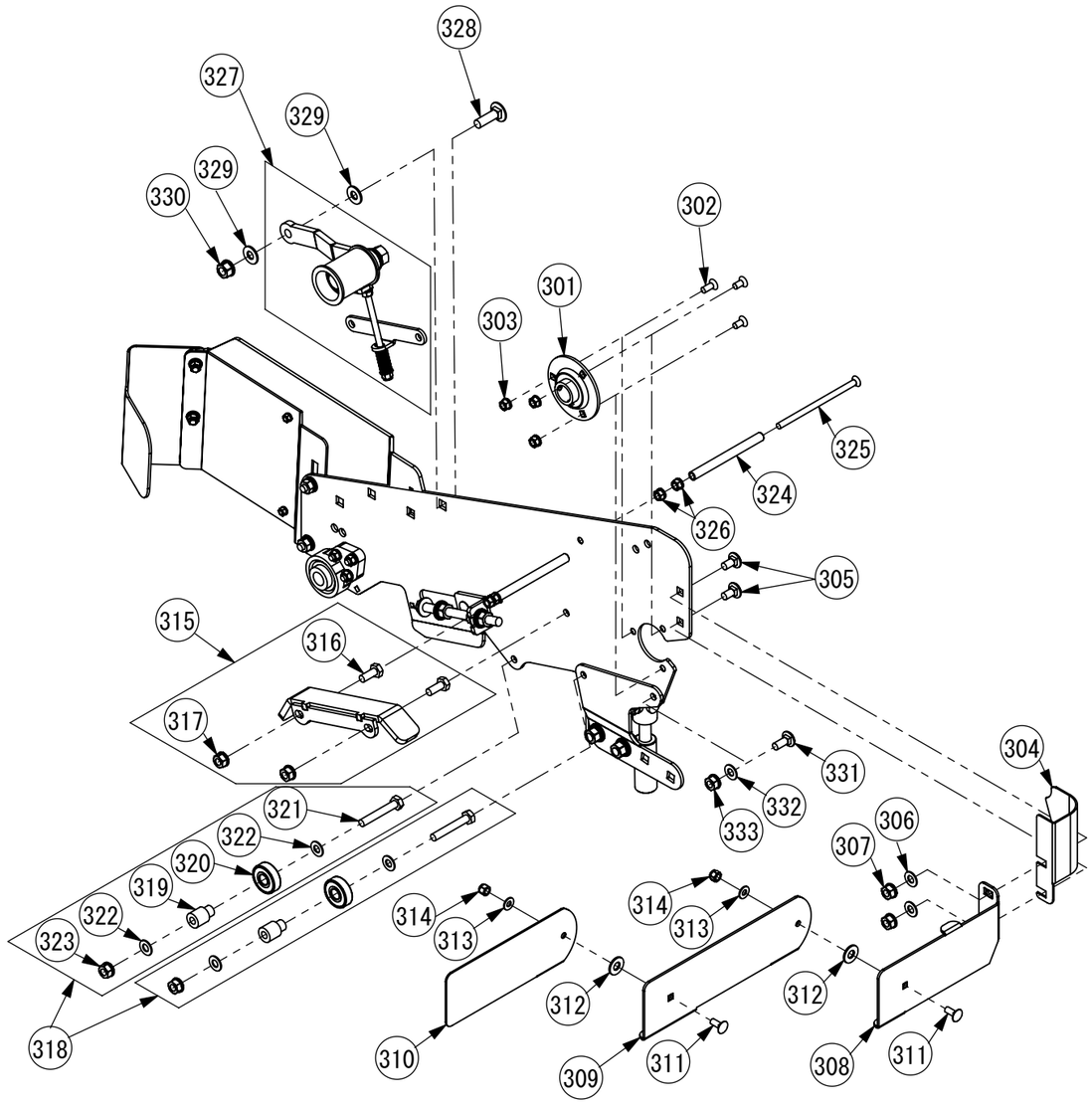

	商品型式	部品名	個数	備考	税抜単価
301	PZ0124-01	ベアリング FYH SBPF205	1		6,800
302	PBTS08020	皿BT M8×20	3		450
303	PNTSW08125	スプリングNT M8	3		450
304	PDEGA-AS-1	ガイド(左)	1		5,500
305	PBTN10025-4	根角BT M10×25	2		490
306	PHW102216	平W M10(10×22×1.6)	2		440
307	PNTSW1015	スプリングNT M10	2		480
308	PDEGA-AB-3	コンベア前ガードA(左)	1		6,400
309	PDEGA-AC-2	コンベア前ガードB(左)	1		6,200
310	PDEGA-EJ-1	コンベア前ガードC(左)	1		5,100
311	PBTN08020-4	根角BT M8×20	2		470
312	PHW102216	平W M10(10×22×1.6)	2		440
313	PHW081816	平W M8(8×18×1.6)	2		440
314	PNTN08125	ナイロンNT M8	2		460
315	PDEGA-HE-1	コンベアスライド台	1		7,000
316	PBT10025-8	8. 8BT M10×25	2		480
317	PNTSW1015	スプリングNT M10	2		480
318	PDEGA-KRB-3	カラーベアリング(BT付き)	2		3,300
319	PDEGA-JS-1	BGカラー	2		2,500
320	PZ0140-01	ベアリング6302 2RSCM	2		2,640
321	PBT10060-8	8. 8BT M10×60	2		510
322	PHW102216	平W M10(10×22×1.6)	4		440
323	PNTSW1015	スプリングNT M10	2		480
324	PDEGA-GI-1	ベルトカバーカラー(132.8)	2		4,700
325	PBTS08160	皿BT M8×160	2		770
326	PNTSW08125	スプリングNT M8	4		450
327	-	テンションローラー関係	1	詳細19ページ	-
328	PBTN12040-4	根角BT M12×40	1		540
329	PHW122623	平W M12(12×26×2.3)	2		440
330	PNTSW12175	スプリングNT M12	1		480
331	PBTN10025-4	根角BT M10×25	1		490
332	PHW102216	平W M10(10×22×1.6)	1		440
333	PNTSW1015	スプリングNT M10	1		480
334					
335					
336					
337					
338					
339					
340					
341					
342					
343					
344					
345					
346					
347					
348					
349					
350					

発注の際には、「商品型式・部品名・数量」で、ご注文をお願いします。

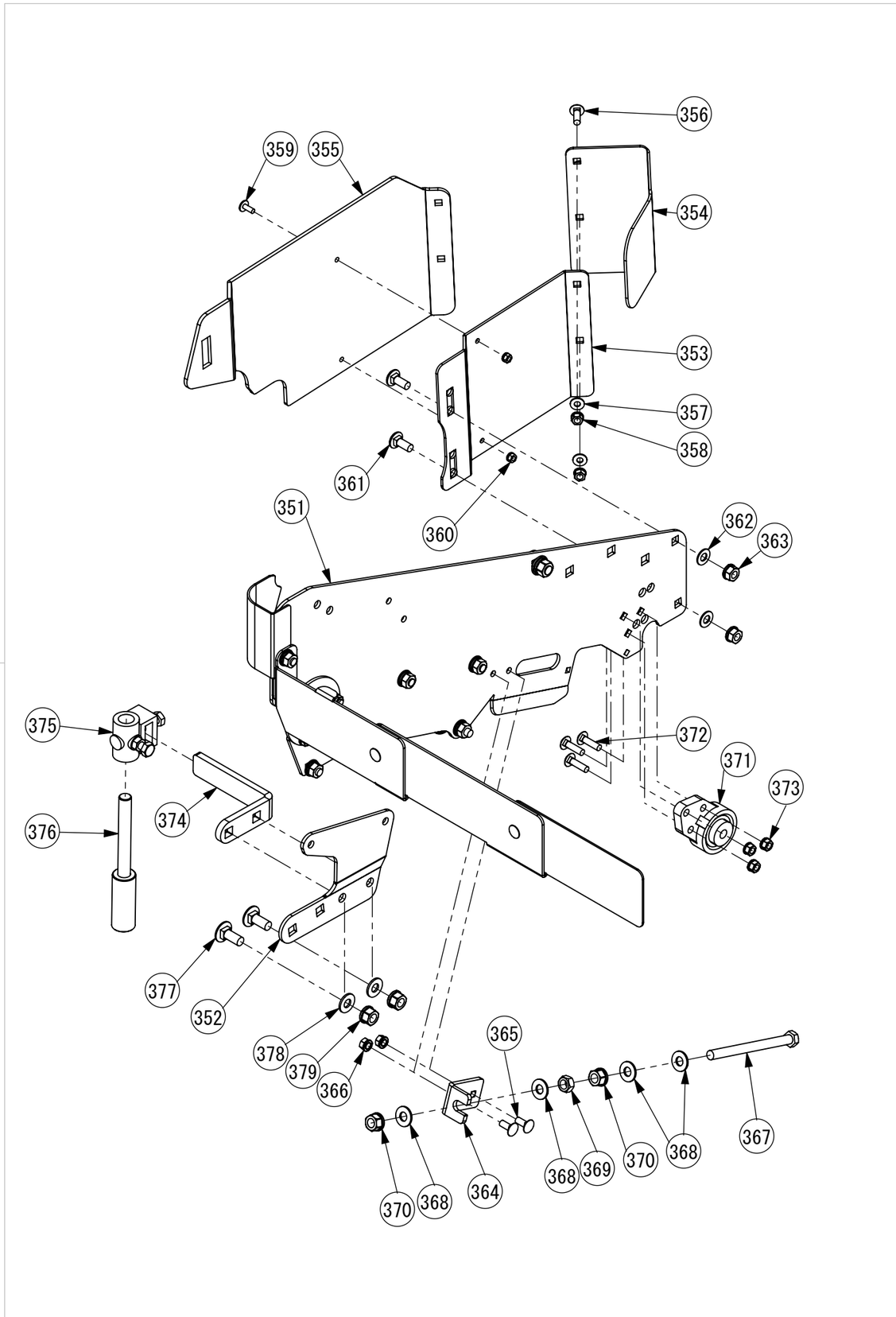

	商品型式	部品名	個数	備考	税抜単価
351	PDEGA-AN-5	ロアフレーム(右)	1		17,600
352	PDEGA-JH-2	サブロアフレームB(右)	1		5,500
353	PDEGA-AM-1	フロントタイヤガードA(右)	1		6,600
354	PDEGA-AO-1	フロントタイヤガードB(右)	1		5,800
355	PDEGA-GG-1	フロントガードスリック(右)	1		10,700
356	PBTN08025-4	根角BT M8×25	2		470
357	PHW081816	平W M8(8×18×1.6)	2		440
358	PNTSW08125	スプリングNT M8	2		450
359	PBTE0616	エレベーターBT M6×16	2		450
360	PNTSW0610	スプリングNT M6	2		440
361	PBTN10020-4	根角BT M10×20	2		490
362	PHW102216	平W M10(10×22×1.6)	2		440
363	PNTSW1015	スプリングNT M10	2		480
364	PDEGA-AH-3	ロッドテンショナーB	1		4,900
365	PBTN08020-4	根角BT M8×20	2		470
366	PNTSW08125	スプリングNT M8	2		450
367	PBT12150-11	10. 9BT M12×150	1		1,210
368	PHW122623	平W M12(12×26×2.3)	4		440
369	PNT12175	NT M12	1		440
370	PNTSW12175	スプリングNT M12	2		480
371	PZ0125-01	ピローブロック UCFB201JE4	1		7,700
372	PBTN08030-4	根角BT M8×30	3		480
373	PNTSW08125	スプリングNT M8	3		450
374	PDEGA-JA-2	バンクバーステー	1		5,300
375	PU-KA-1	クロスブラケットA	1		6,800
376	PDEGA-EU-2	バンクバー	1		7,300
377	PBTN12030-4	根角BT M12×30	2		530
378	PHW122623	平W M12(12×26×2.3)	2		440
379	PNTSW12175	スプリングNT M12	2		480
380					
381					
382					
383					
384					
385					
386					
387					
388					
389					
390					
391					
392					
393					
394					
395					
396					
397					
398					
399					
400					

発注の際には、「商品型式・部品名・数量」で、ご注文をお願いします。

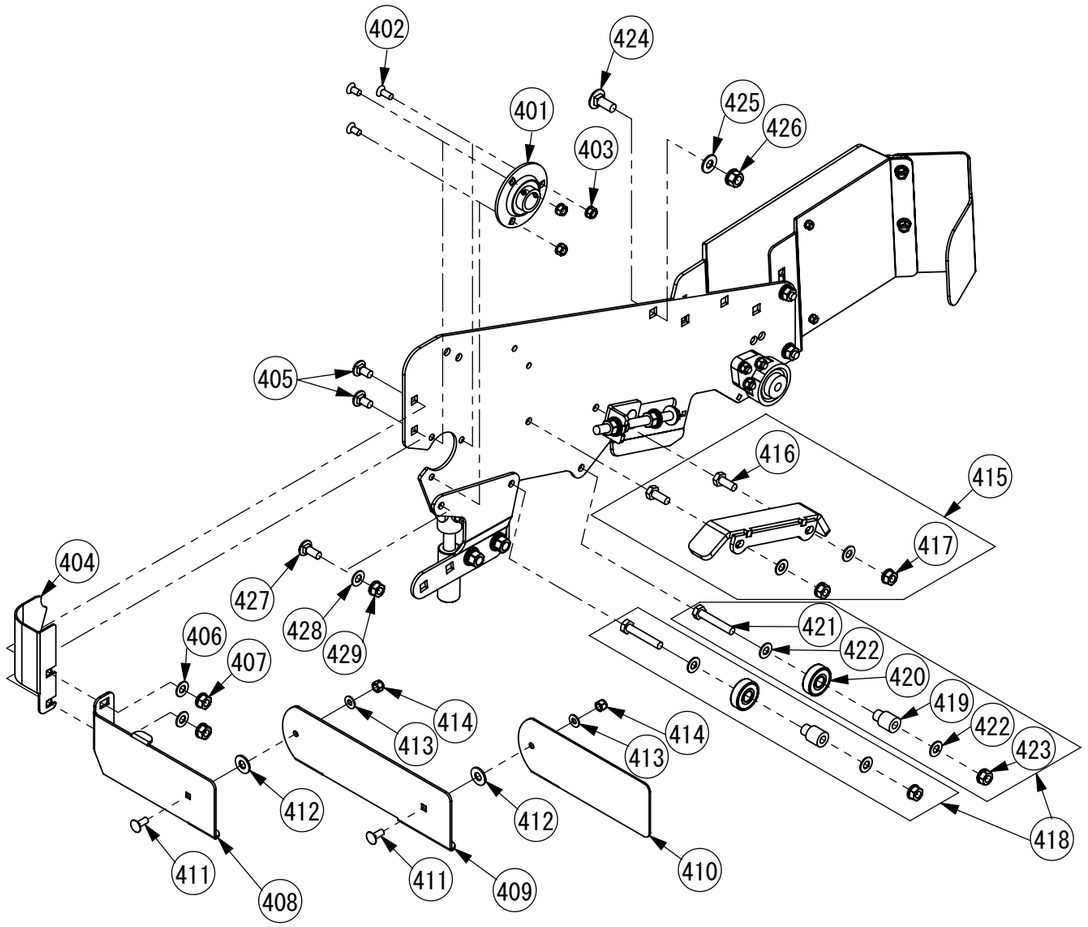

	商品型式	部品名	個数	備考	税抜単価
401	PZ0124-01	ベアリング FYH SBPF205	1		6,800
402	PBTS08020	皿BT M8×20	3		450
403	PNTSW08125	スプリングNT M8	3		450
404	PDEGA-AW-1	ガイド(右)	1		5,500
405	PBTN10025-4	根角BT M10×25	2		490
406	PHW102216	平W M10(10×22×1.6)	2		440
407	PNTSW1015	スプリングNT M10	2		480
408	PDEGA-AP-3	コンベア前ガードA(右)	1		6,400
409	PDEGA-AQ-2	コンベア前ガードB(右)	1		6,200
410	PDEGA-EK-1	コンベア前ガードC(右)	1		5,100
411	PBTN08020-4	根角BT M8×20	2		470
412	PHW102216	平W M10(10×22×1.6)	2		440
413	PHW081816	平W M8(8×18×1.6)	2		440
414	PNTN08125	ナイロンNT M8	2		460
415	PDEGA-HE-1	コンベアスライド台	1		7,000
416	PBT10025-8	8. 8BT M10×25	2		480
417	PNTSW1015	スプリングNT M10	2		480
418	PDEGA-KRB-3	カラーベアリング(BT付き)	2		3,300
419	PDEGA-JS-1	BGカラー	2		2,500
420	PZ0140-01	ベアリング6302 2RSCM	2		2,640
421	PBT10060-8	8. 8BT M10×60	2		510
422	PHW102216	平W M10(10×22×1.6)	4		440
423	PNTSW1015	スプリングNT M10	2		480
424	PBTN12030-4	根角BT M12×30	1		530
425	PHW122623	平W M12(12×26×2.3)	1		440
426	PNTSW12175	スプリングNT M12	1		480
427	PBTN10025-4	根角BT M10×25	1		490
428	PHW102216	平W M10(10×22×1.6)	1		440
429	PNTSW1015	スプリングNT M10	1		480
430					
431					
432					
433					
434					
435					
436					
437					
438					
439					
440					
441					
442					
443					
444					
445					
446					
447					
448					
449					
450					

発注の際には、「商品型式・部品名・数量」で、ご注文をお願いします。

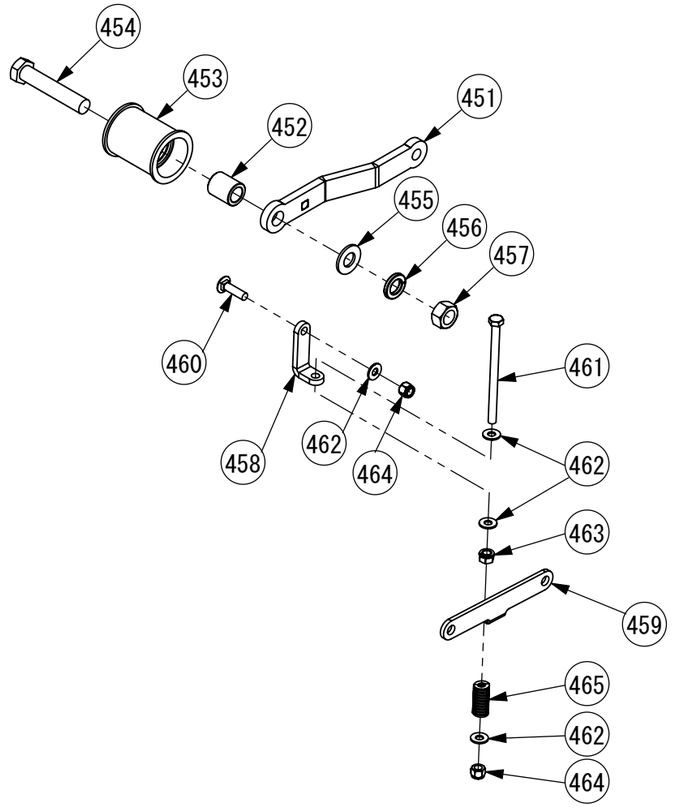

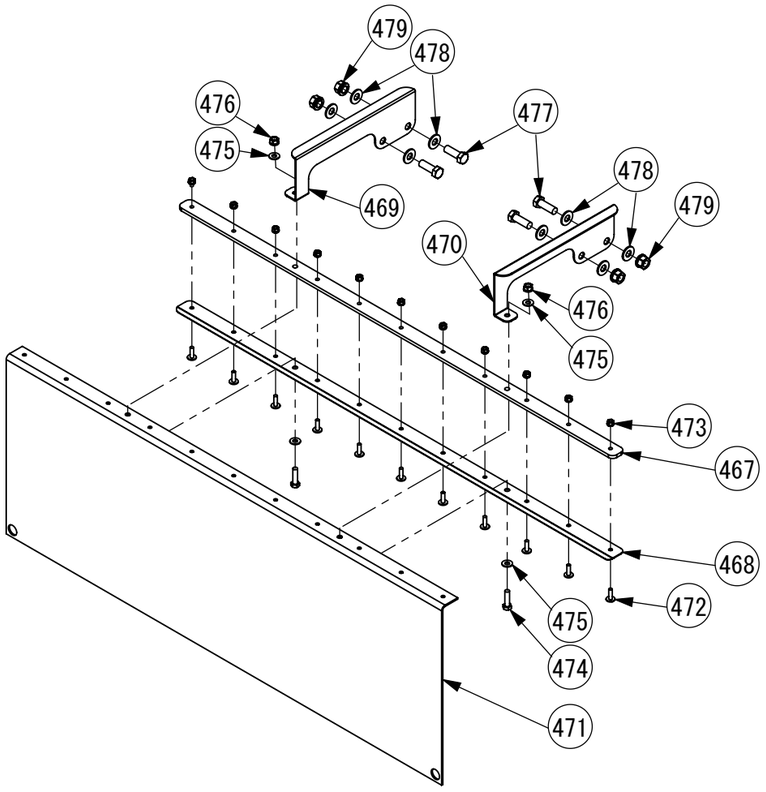

	商品型式	部品名	個数	備考	税抜単価
451	PDEGA-D-4	ベルトテンショナーA	1		5,300
452	PDEGA-GJ-1	テンションプーリーカラー	1		5,400
453	PZ0035-02	テンションプーリーVFF－5065	1		9,000
454	PBT16085-8	8．8BT M16×85	1		710
455	PHW163226	平W M16(16×32×2.6)	1		460
456	PSW16	SW M16	1		450
457	PNT1620	NT M16	1		450
458	PDEGA-EN-2	ベルトテンショナーB	1		4,800
459	PDEGA-EO-2	ベルトテンショナーC	1		5,100
460	PBTN08030-4	根角BT M8×30	1		480
461	PBT08120-11	10．9BT M8×120	1		1,450
462	PHW081816	平W M8(8×18×1.6)	4		440
463	PNTSW08125	スプリングNT M8	1		450
464	PNTN08125	ナイロンNT M8	2		460
465	PZ0091-01	コイルスプリング SWM16-40	1		2,090
466					
467	PDEGA-HI-1	カーテン下バー	1		6,700
468	PDEGA-HH-1	カーテン上バー	1		6,000
469	PDEGA-HJ-2	カーテン金具(左)	1		6,100
470	PDEGA-HK-2	カーテン金具(右)	1		6,100
471	PDEGA-HL-2	カーテンゴム	1		21,120
472	PBTE0620	エレベーターBT M6×20	11		450
473	PNTSW0610	スプリングNT M6	11		440
474	PBT08030-8	8．8BT M8×30	2		460
475	PHW081816	平W M8(8×18×1.6)	4		440
476	PNTSW08125	スプリングNT M8	2		450
477	PBT12035-8	8．8BT M12×35	4		500
478	PHW122623	平W M12(12×26×2.3)	8		440
479	PNTSW12175	スプリングNT M12	4		480
480					
481					
482					
483					
484					
485					
486					
487					
488					
489					
490					
491					
492					
493					
494					
495					
496					
497					
498					
499					
500					

発注の際には、「商品型式・部品名・数量」で、ご注文をお願いします。

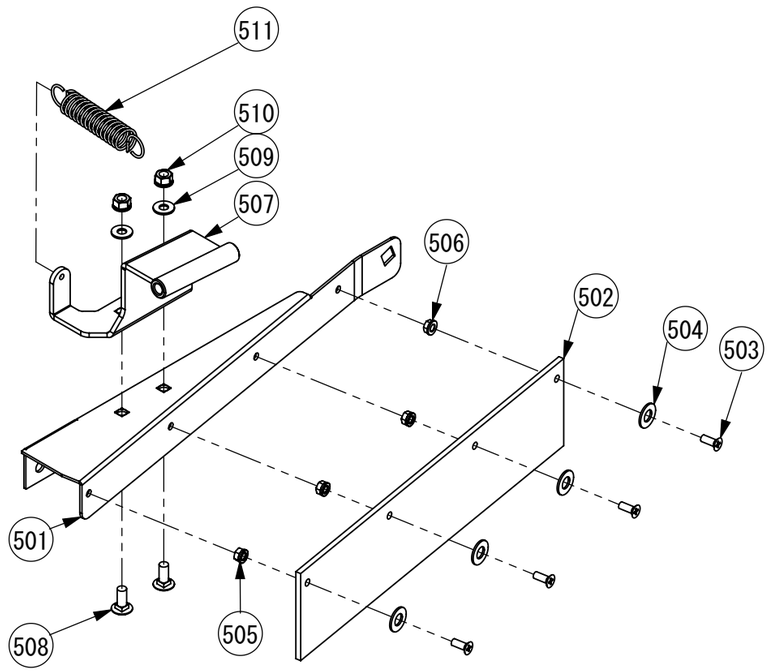

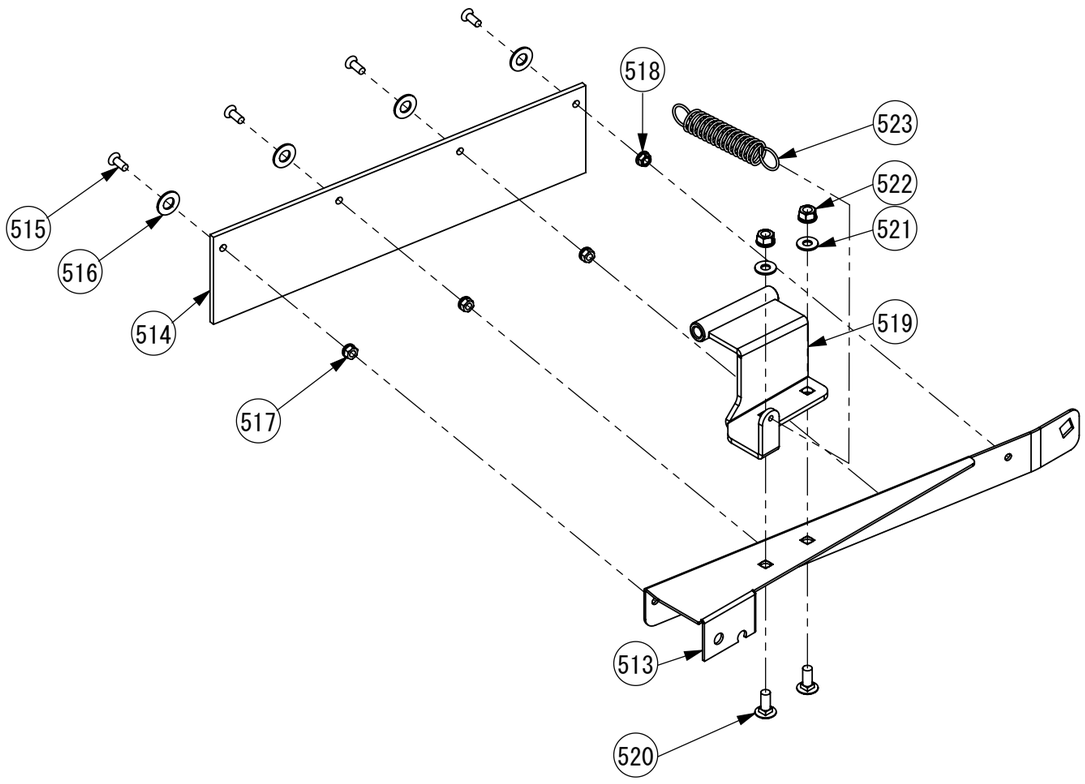

	商品型式	部品名	個数	備考	税抜単価
501	PDEGA-AR-1	内カバーA(左)	1		7,100
502	PDEGA-AU-3	内カバーゴム	1		7,300
503	PBTS06016	皿BT M6×16	4		440
504	PHW102216	平W M10(10×22×1.6)	4		440
505	PNTSW0610	スプリングNT M6	3		440
506	PNTFS0610	フランジNT M6 セレート付き	1		440
507	PDEGA-GK-1	内カバーB(左)	1		6,000
508	PBTN08020-4	根角BT M8×20	2		470
509	PHW081816	平W M8(8×18×1.6)	2		440
510	PNTSW08125	スプリングNT M8	2		450
511	PZ0122-01	引張スプリング(φ2.6×22×75)	1		5,400
512					
513	PDEGA-AV-1	内カバーA(右)	1		7,100
514	PDEGA-AU-3	内カバーゴム	1		7,300
515	PBTS06016	皿BT M6×16	4		440
516	PHW102216	平W M10(10×22×1.6)	4		440
517	PNTSW0610	スプリングNT M6	3		440
518	PNTFS0610	フランジNT M6 セレート付き	1		440
519	PDEGA-GL-1	内カバーB(右)	1		6,000
520	PBTN08020-4	根角BT M8×20	2		470
521	PHW081816	平W M8(8×18×1.6)	2		440
522	PNTSW08125	スプリングNT M8	2		450
523	PZ0122-01	引張スプリング(φ2.6×22×75)	1		5,400
524					
525					
526					
527					
528					
529					
530					
531					
532					
533					
534					
535					
536					
537					
538					
539					
540					
541					
542					
543					
544					
545					
546					
547					
548					
549					
550					

発注の際には、「商品型式・部品名・数量」で、ご注文をお願いします。

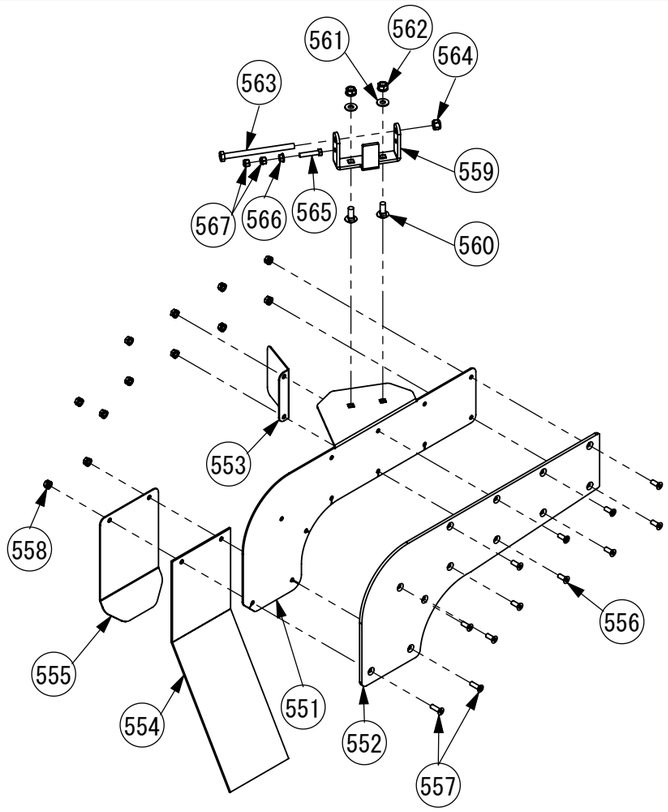

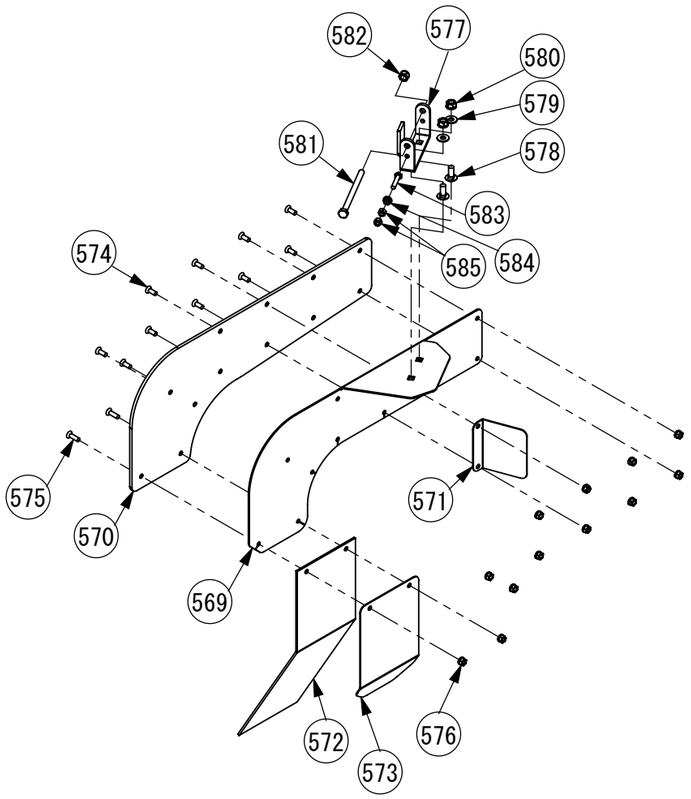

	商品型式	部品名	個数	備考	税抜単価
551	PDEGA-AY-3	外カバーA(左)	1		6,800
552	PDEGA-EV-2	外カバースリック(左)	1		10,100
553	PDEGA-EX-2	外カバーC	1		5,200
554	PDEGA-FA-2	延長外カバーゴム	1		6,700
555	PDEGA-EZ-1	延長外カバー	1		5,300
556	PBTS06016	皿BT M6×16	12		440
557	PBTS06020	皿BT M6×20	2		440
558	PNTSW0610	スプリングNT M6	12		440
559	PDEGA-GM-1	外カバーD	1		5,300
560	PBTN08020-4	根角BT M8×20	2		470
561	PHW081816	平W M8(8×18×1.6)	2		440
562	PNTSW08125	スプリングNT M8	2		450
563	PBT08110-8	8．8BT M8×110	1		690
564	PNTN08125	ナイロンNT M8	1		460
565	PBT06030-4	4．8BT M6×30	1		440
566	PNTFS0610	フランジNT M6 セレート付き	1		440
567	PNTN0610	ナイロンNT M6	2		450
568					
569	PDEGA-BB-3	外カバーA(右)	1		6,800
570	PDEGA-EW-2	外カバースリック(右)	1		10,100
571	PDEGA-EX-2	外カバーC	1		5,200
572	PDEGA-FA-2	延長外カバーゴム	1		6,700
573	PDEGA-EZ-1	延長外カバー	1		5,300
574	PBTS06016	皿BT M6×16	12		440
575	PBTS06020	皿BT M6×20	2		440
576	PNTSW0610	スプリングNT M6	12		440
577	PDEGA-GM-1	外カバーD	1		5,300
578	PBTN08020-4	根角BT M8×20	2		470
579	PHW081816	平W M8(8×18×1.6)	2		440
580	PNTSW08125	スプリングNT M8	2		450
581	PBT08110-8	8．8BT M8×110	1		690
582	PNTN08125	ナイロンNT M8	1		460
583	PBT06030-4	4．8BT M6×30	1		440
584	PNTFS0610	フランジNT M6 セレート付き	1		440
585	PNTN0610	ナイロンNT M6	2		450
586					
587					
588					
589					
590					
591					
592					
593					
594					
595					
596					
597					
598					
599					
600					

発注の際には、「商品型式・部品名・数量」で、ご注文をお願いします。

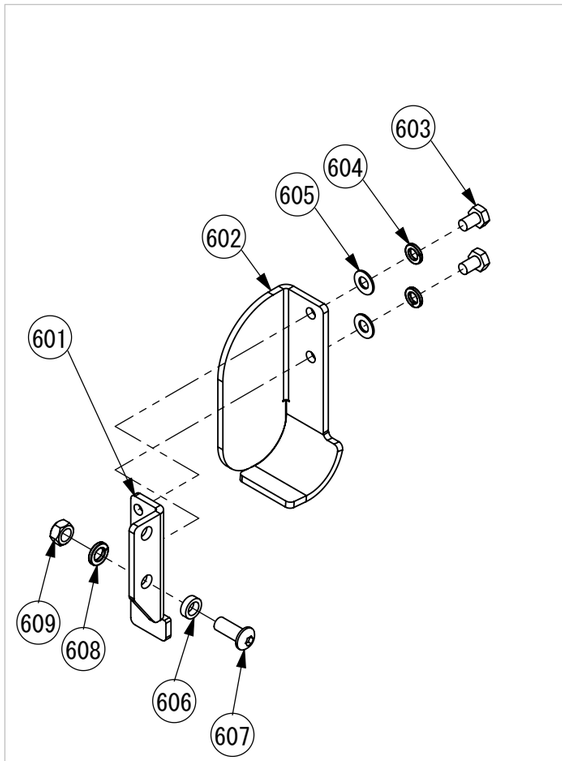

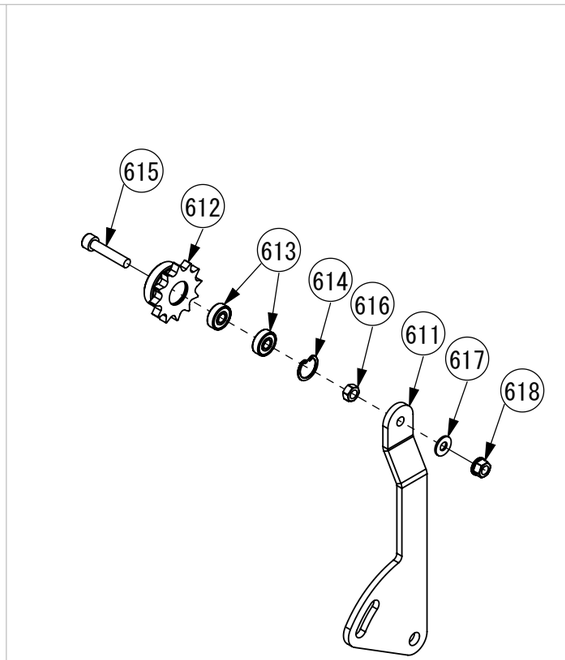

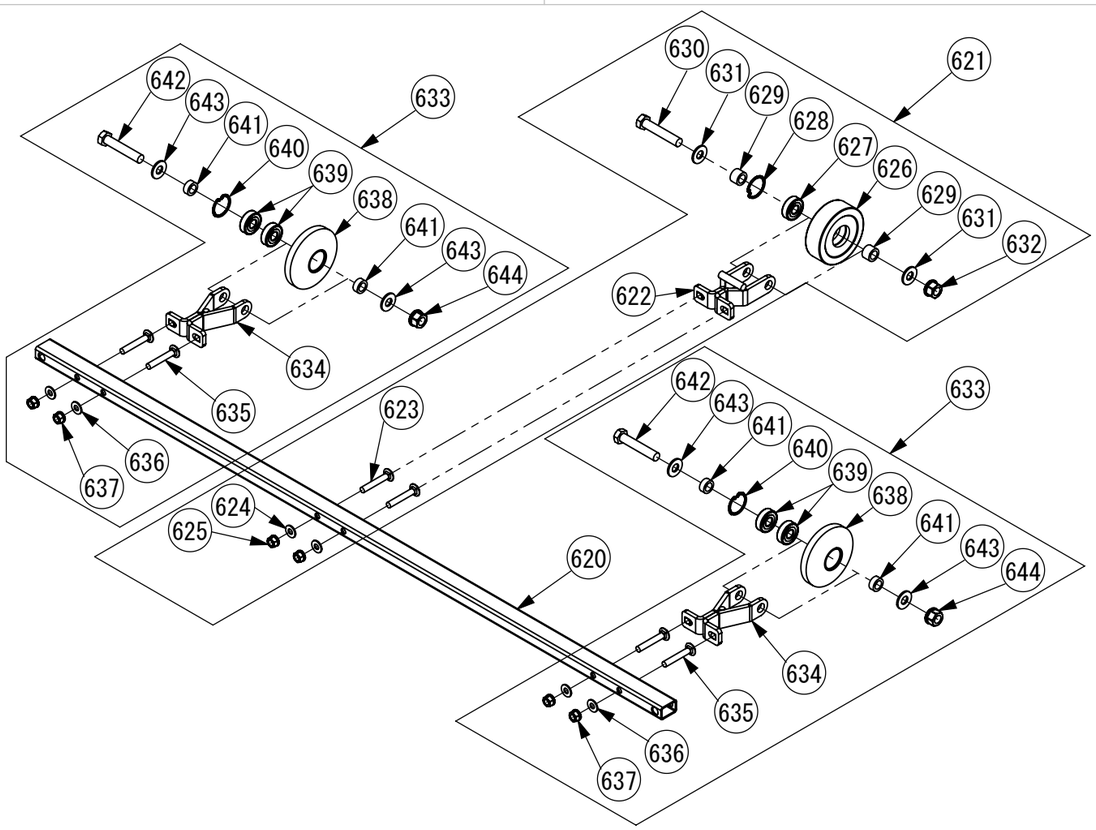

	商品型式	部品名	個数	備考	税抜単価
601	PDEGA-IH-1	チェーンカバー(B)上	1		5,300
602	PDEGA-IK-1	チェーンカバー(B)下	1		6,200
603	PBT10016-8	8．8BT M10×16	2		470
604	PSW10	SW M10	2		440
605	PHW102216	平W M10(10×22×1.6)	2		440
606	PDEGA-IF-1	チェーンカバーカラー	1		2,640
607	PBTR1230	六角穴付ボタンBT M12×30	1		610
608	PSW12	SW M12	1		440
609	PNT12175	NT M12	1		440
610					
611	PDEGA-IL-1	チェーンテンショナーステー	1		5,400
612	PDEGA-IM-1	スプロケット(小)B	1		7,700
613	PZ0001-01	ベアリング 608 2RSCM	2		1,800
614	PSRH22	C型止め輪(穴用)22	1		470
615	PBTRCS08040	キャップスクリュー M8×40	1		480
616	PNT08125	NT M8	1		440
617	PHW081816	平W M8(8×18×1.6)	2		440
618	PNTSW08125	スプリングNT M8	1		450
619					
620	PDEGA-GN-3	ロッドテンショナー角フレーム	1		8,300
621	PDEGA-TR-4	テンションローラーASSY	1		10,200
622	PDEGA-JW-1	ロッドテンショナーアーム(ゴム)	1		5,900
623	PBTN08050-4	根角BT M8×50	2		530
624	PHW081816	平W M8(8×18×1.6)	2		440
625	PNTSW08125	スプリングNT M8	2		450
626	PDEGA-AI-3	テンションローラー(ゴム)	1		7,000
627	PZ0005-01	ベアリング 6201 2RSCM	1		2,310
628	PSRH32	C型止め輪(穴用)32	1		480
629	PDEGA-GP-2	ロッドテンショナーカラー	2		2,000
630	PBT12065-8	8．8BT M12×65	1		560
631	PHW122623	平W M12(12×26×2.3)	2		440
632	PNTSW12175	スプリングNT M12	1		480
633	PDEGA-TR-3	テンションローラーASSY	2		18,200
634	PDEGA-JX-1	ロッドテンショナーアーム(鉄)	2		5,900
635	PBTN08050-4	根角BT M8×50	4		530
636	PHW081816	平W M8(8×18×1.6)	4		440
637	PNTSW08125	スプリングNT M8	4		450
638	PDEGA-AI-2	テンションローラー	2		14,400
639	PZ0005-01	ベアリング 6201 2RSCM	4		2,310
640	PSRH32	C型止め輪(穴用)32	2		480
641	PDEGA-GP-1	ロッドテンショナーカラー	4		2,000
642	PBT12065-8	8．8BT M12×65	2		560
643	PHW122623	平W M12(12×26×2.3)	4		440
644	PNTSW12175	スプリングNT M12	2		480
645					
646					
647					
648					
649					
650					

発注の際には、「商品型式・部品名・数量」で、ご注文をお願いします。

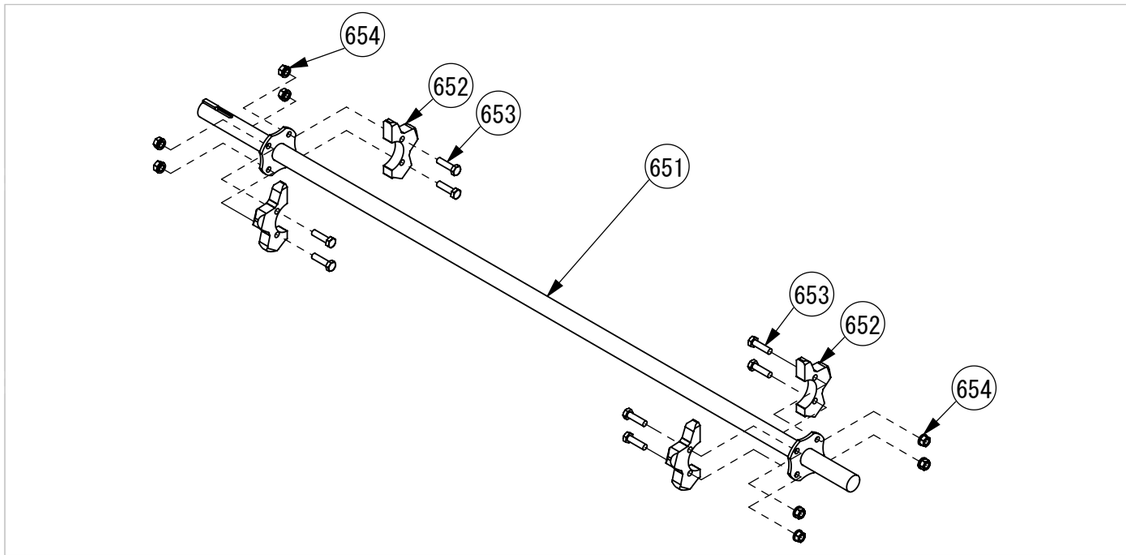

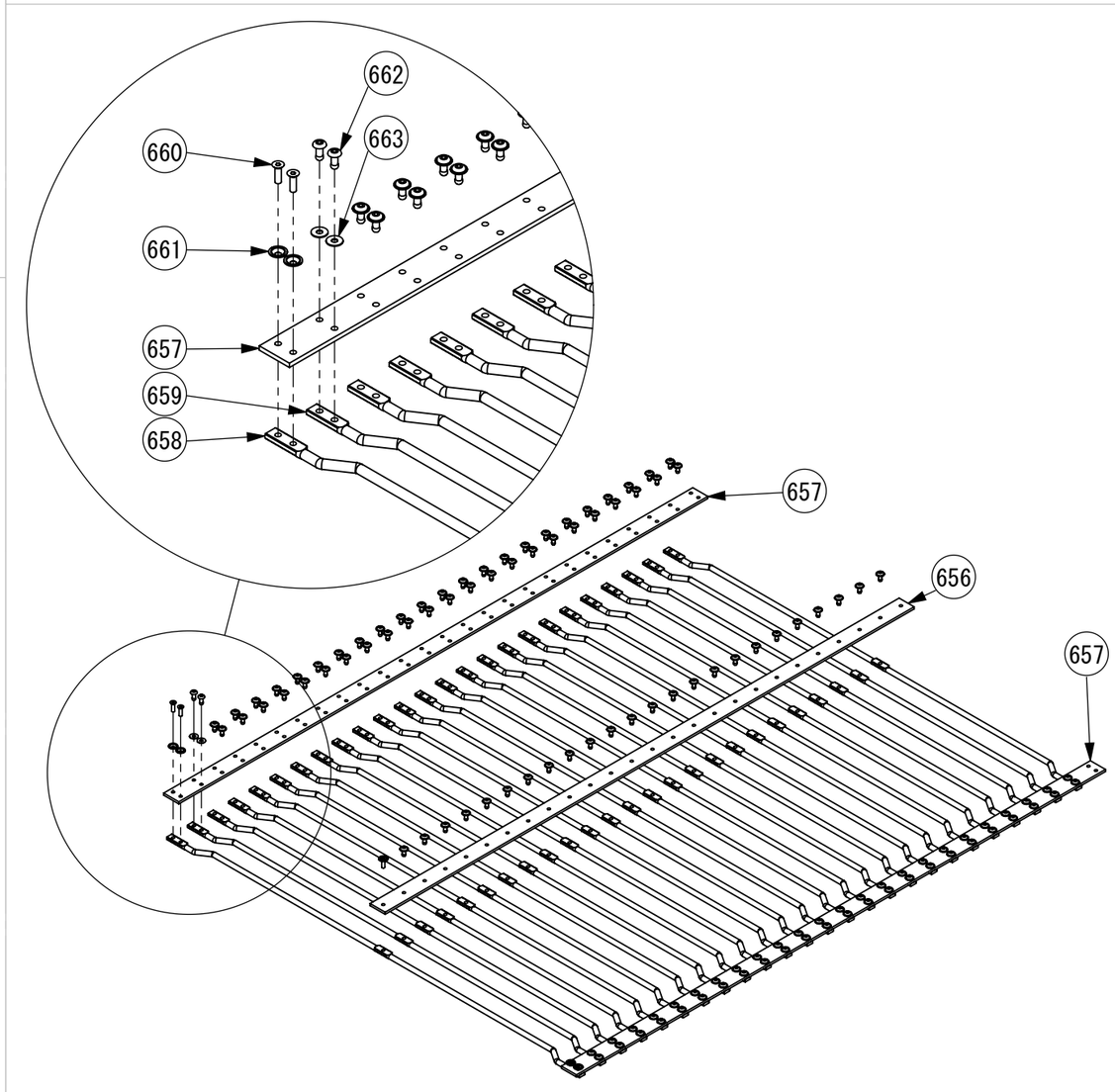

	商品型式	部品名	個数	備考	税抜単価
651	PDEGA-BD-3	ロッドギアシャフト	1		21,800
652	PDEGA-HG-2	ロッドギア	4		5,900
653	PBT08030-8	8．8BT M8×30	8		460
654	PNTSW08125	スプリングNT M8	8		450
655					
656	PDEGA-IQ-3	第一コンベア ベルト(センター用)P55	1		9,300
657	PDEGA-IR-2	第一コンベア ベルト(両端用)P55	2		10,340
658	PDEGA-JD-1	第一ロッドコンベア　ロッド(ﾀｯﾌﾟ)	1		10,100
659	PDEGA-JE-1	第一ロッドコンベア　ロッド(穴)	24		9,600
660	PBTCS0620	皿キャップスクリュー M6×20	5		450
661	PSHW06	シボリW M6	5		510
662	PRIVETNS86	ブラインドリベット NS8-6	120		500
663	PHW061610	平W M6(6×16×1.0)	120		440
664					
665	PBTCS0620SET	皿ｷｬｯﾌﾟｽｸﾘｭｰBT M6×20(10本)	1		2,500
666	PRIVETNS86SET	ブラインドリベット NS8-6(10本)	1		2,200
667					
668					
669					
670					
671					
672					
673					
674					
675					
676					
677					
678					
679					
680					
681					
682					
683					
684					
685					
686					
687					
688					
689					
690					
691					
692					
693					
694					
695					
696					
697					
698					
699					
700					

発注の際には、「商品型式・部品名・数量」で、ご注文をお願いします。

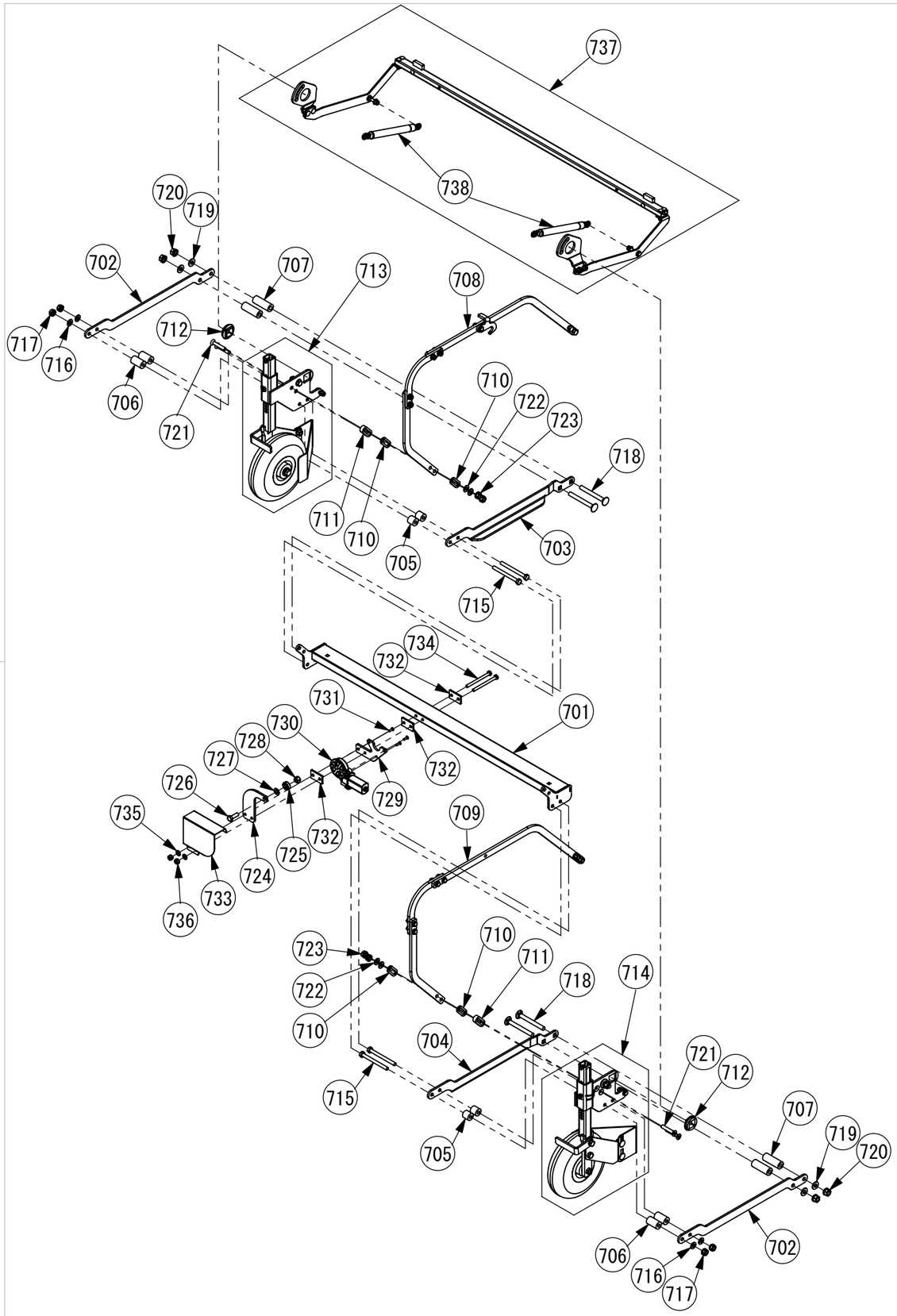

	商品型式	部品名	個数	備考	税抜単価
701	PDEGA-BL-1	ロアメインフレーム	1		10,010
702	PDEGA-BN-3	コンベアワーク	2		6,000
703	PDEGA-BM-3	コンベアワーク(左)	1		6,300
704	PDEGA-BO-3	コンベアワーク(右)	1		6,300
705	PDEGA-FF-1	コンベアワークカラーSｻｲｽﾞ	4		5,200
706	PDEGA-FE-1	コンベアワークカラーMｻｲｽﾞ	4		5,500
707	PDEGA-FD-1	コンベアワークカラーLｻｲｽﾞ	4		5,700
708	PDEGA-EB-3	プレートフレームASSY(左)	1	詳細31ページ	10,100
709	PDEGA-EC-3	プレートフレームASSY(右)	1	詳細31ページ	9,400
710	PDEGA-CB-1	プレートフレームブッシュ(4.5)	4		1,900
711	PDEGA-FB-1	プレートフレームブッシュ(12)	2		2,100
712	PDEGA-FG-1	ダンパースライドスリック	2		5,900
713	-	リアタイヤ関係(左)	1	詳細33ページ	-
714	-	リアタイヤ関係(右)	1	詳細35ページ	-
715	PBT10110-8	8．8BT M10×110	4		710
716	PHW102216	平W M10(10×22×1.6)	4		440
717	PNTSW1015	スプリングNT M10	4		480
718	PBTN12110-4	根角BT M12×110	4		1,120
719	PHW122623	平W M12(12×26×2.3)	4		440
720	PNTSW12175	スプリングNT M12	4		480
721	PBTS10055	皿BT M10×55	4		540
722	PHW102216	平W M10(10×22×1.6)	4		440
723	PNTSW1015	スプリングNT M10	4		480
724	PDEGA-CD-1	スライドモーターステー2	1		5,100
725	PZ0002-01	ベアリング 6000 2RSCM	1		2,420
726	PBT10030-8	8．8BT M10×30	1		480
727	PHW102216	平W M10(10×22×1.6)	1		440
728	PNTN1015	ナイロンNT M10	1		470
729	PDEGA-CG-1	スライドモーターステー	1		5,400
730	PZ0048-01	パワーモーター(LC-578-7TL)	1		25,740
731	PBTS05016	皿BT M5×16	3		440
732	PDEGA-CE-1	パワーモーター留め	3		4,800
733	PDEGA-GU-1	パワーモーターカバー	1		5,100
734	PBT08100-8	8．8BT M8×100	2		610
735	PHW081816	平W M8(8×18×1.6)	2		440
736	PNTSW08125	スプリングNT M8	2		450
737	PDEGA-DH-2	ガスダンパー部ASSY	1	詳細31ページ	16,060
738	PZ0049-01	ガスダンパー(B-461-1-4)	2		14,300
739					
740	PZ0026-01	1連スイッチBOX(デガー)	1		31,350
741					
742					
743					
744					
745					
746					
747					
748					
749					
750					

発注の際には、「商品型式・部品名・数量」で、ご注文をお願いします。

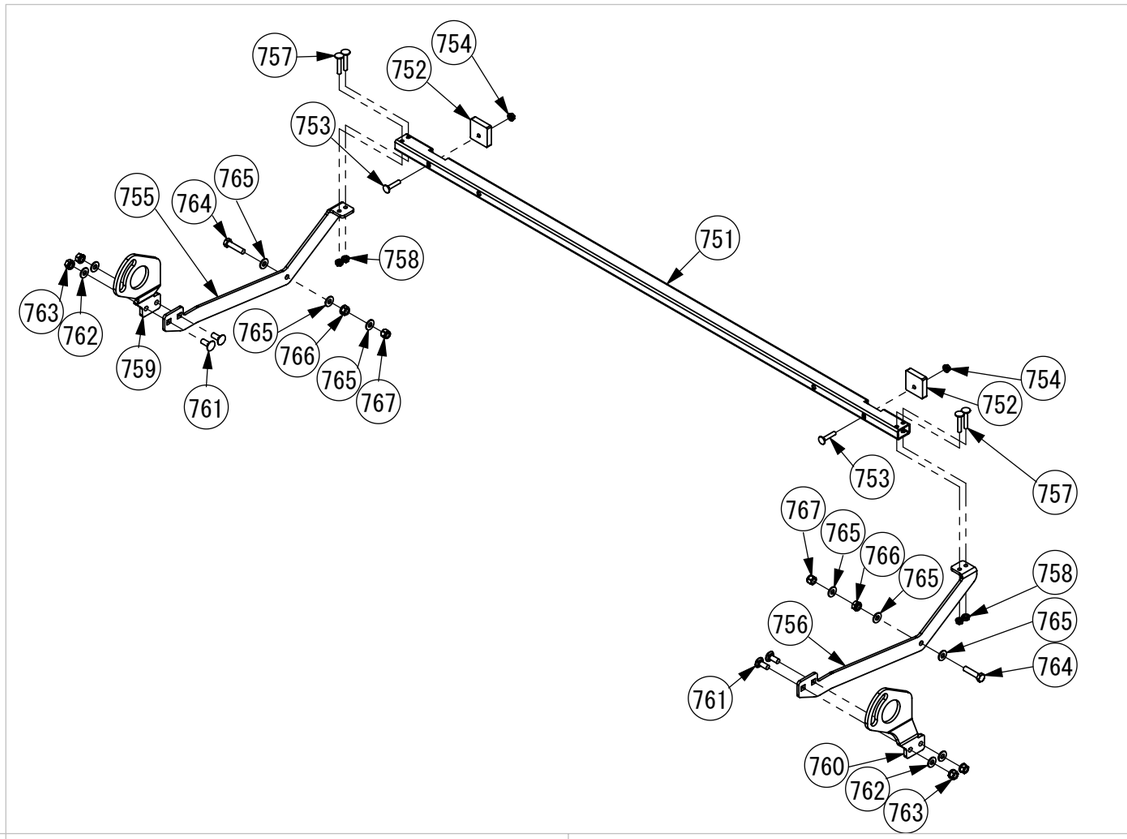

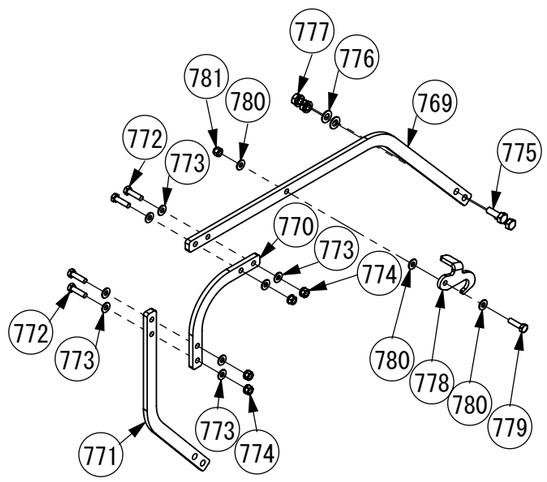

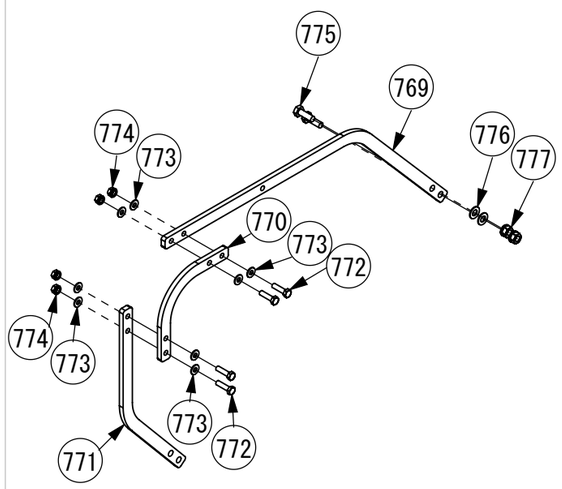

	商品型式	部品名	個数	備考	税抜単価
751	PDEGA-FM-1	ダンパー角フレーム	1		8,800
752	PDEGA-BV-2	スリック台	2		2,100
753	PBTN06030-4	根角BT M6×30	2		460
754	PNTFS0610	フランジNT M6 セレート付き	2		440
755	PDEGA-FK-1	ダンパーフレーム(左)	1		5,600
756	PDEGA-FL-1	ダンパーフレーム(右)	1		5,600
757	PBTE0635	エレベーターBT M6×35	4		450
758	PNTFS0610	フランジNT M6 セレート付き	4		440
759	PDEGA-FI-1	ダンパースライド(左)	1		5,400
760	PDEGA-FJ-1	ダンパースライド(右)	1		5,400
761	PBTN08020-4	根角BT M8×20	4		470
762	PHW081816	平W M8(8×18×1.6)	4		440
763	PNTSW08125	スプリングNT M8	4		450
764	PBT08035-4	4．8BT M8×35	2		450
765	PHW081816	平W M8(8×18×1.6)	6		440
766	PNTSW08125	スプリングNT M8	2		450
767	PNTN08125	ナイロンNT M8	2		460
768					
769	PDEGA-BW-3	プレートフレームA	2		6,600
770	PDEGA-BX-1	プレートフレームB	2		5,600
771	PDEGA-BY-1	プレートフレームC	2		5,900
772	PBT08030-8	8．8BT M8×30	8		460
773	PHW081816	平W M8(8×18×1.6)	16		440
774	PNTSW08125	スプリングNT M8	8		450
775	PBT10030-8	8．8BT M10×30	4		480
776	PHW102216	平W M10(10×22×1.6)	4		440
777	PNTSW1015	スプリングNT M10	4		480
778	PDEGA-CK-2	コンベアフック	1		5,200
779	PBT08030-8	8．8BT M8×30	1		460
780	PHW081816	平W M8(8×18×1.6)	3		440
781	PNTN08125	ナイロンNT M8	1		460
782					
783					
784					
785					
786					
787					
788					
789					
790					
791					
792					
793					
794					
795					
796					
797					
798					
799					
800					

発注の際には、「商品型式・部品名・数量」で、ご注文をお願いします。

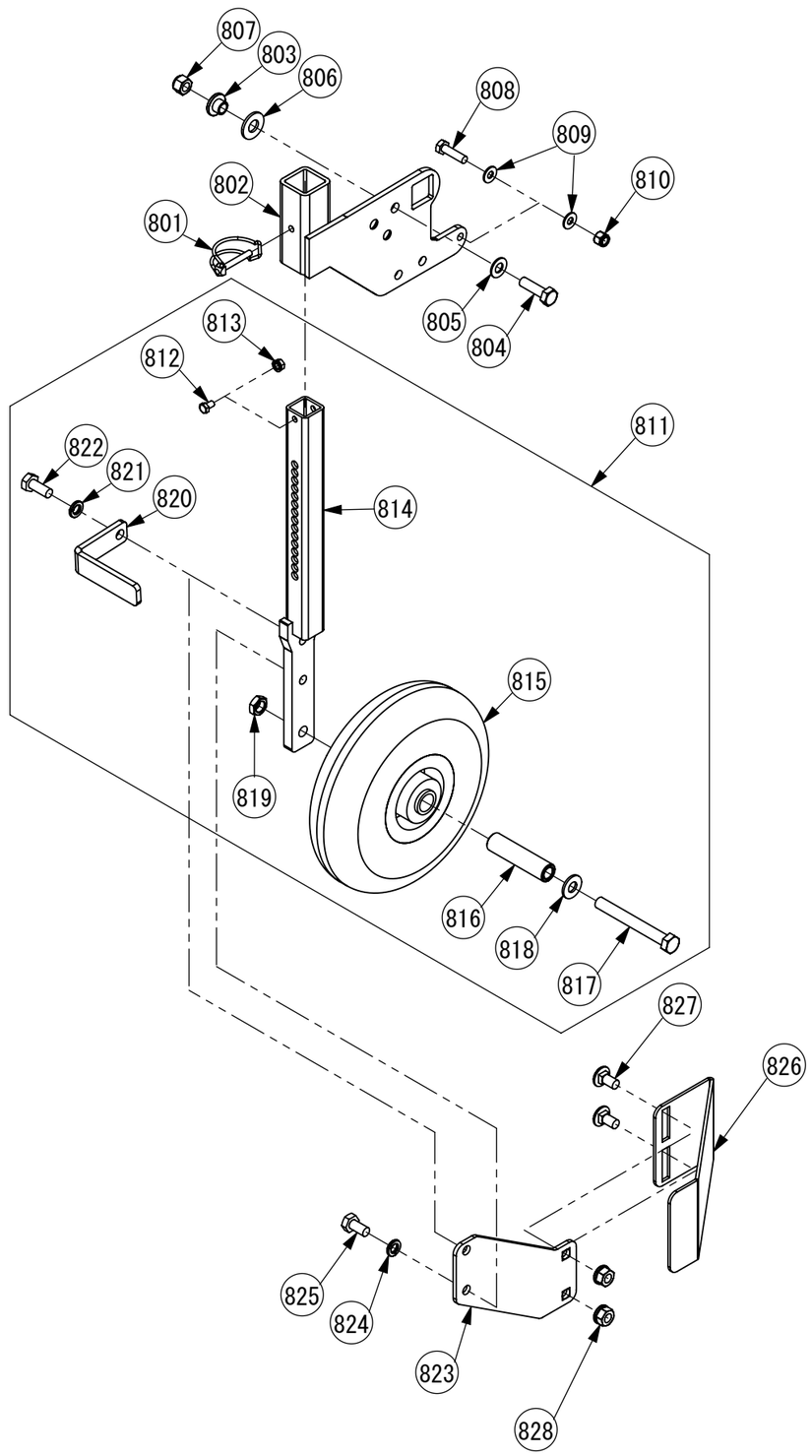

	商品型式	部品名	個数	備考	税抜単価
801	PPLP60	パイプロックピン φ６．０	1		920
802	PDEGA-BZ-4	車輪ガイド(左)	1		8,300
803	PDEGA-FH-1	ダンパーカラーブッシュ	1		2,100
804	PBT10035-8	８．８BT M１０×３５	1		480
805	PHW102216	平W M１０(１０×２２×１.６)	1		440
806	PHW143026	平W M１４(１４×３０×２.６)	1		460
807	PNTN1015	ナイロンNT M１０	1		470
808	PBT08030-8	８．８BT M８×３０	1		460
809	PHW081816	平W M８(８×１８×１.６)	2		440
810	PNTN08125	ナイロンNT M８	1		460
811	PDEGA-CJ-3	後輪タイヤ組立ASSY	1		22,000
812	PBT06010-8	８．８BT M６×１０	1		450
813	PNTSW0610	スプリングNT M６	1		440
814	PDEGA-DD-3	リアタイヤ角ステー	1		8,600
815	PZ0061-01	タイヤ(250-4)	1		14,080
816	PDEGA-FC-1	タイヤシャフトカラー	1		5,600
817	PBT12100-8	８．８BT M１２×１００	1		610
818	PHW122623	平W M１２(１２×２６×２.３)	1		440
819	PNTU12175	薄肉NT M１２	1		450
820	PNKK-AF-1	泥除け	1		5,100
821	PSW10	SW M１０	1		440
822	PBT10025-8	８．８BT M１０×２５	1		480
823	PDEGA-FN-1	後輪ステーガイドA	1		5,600
824	PSW10	SW M１０	1		440
825	PBT10020-8	８．８BT M１０×２０	1		480
826	PDEGA-FO-1	後輪ステーガイドB	1		5,700
827	PBTN10020-4	根角BT M１０×２０	2		490
828	PNTSW1015	スプリングNT M１０	2		480
829					
830					
831					
832					
833					
834					
835					
836					
837					
838					
839					
840					
841					
842					
843					
844					
845					
846					
847					
848					
849					
850					

発注の際には、「商品型式・部品名・数量」で、ご注文をお願いします。

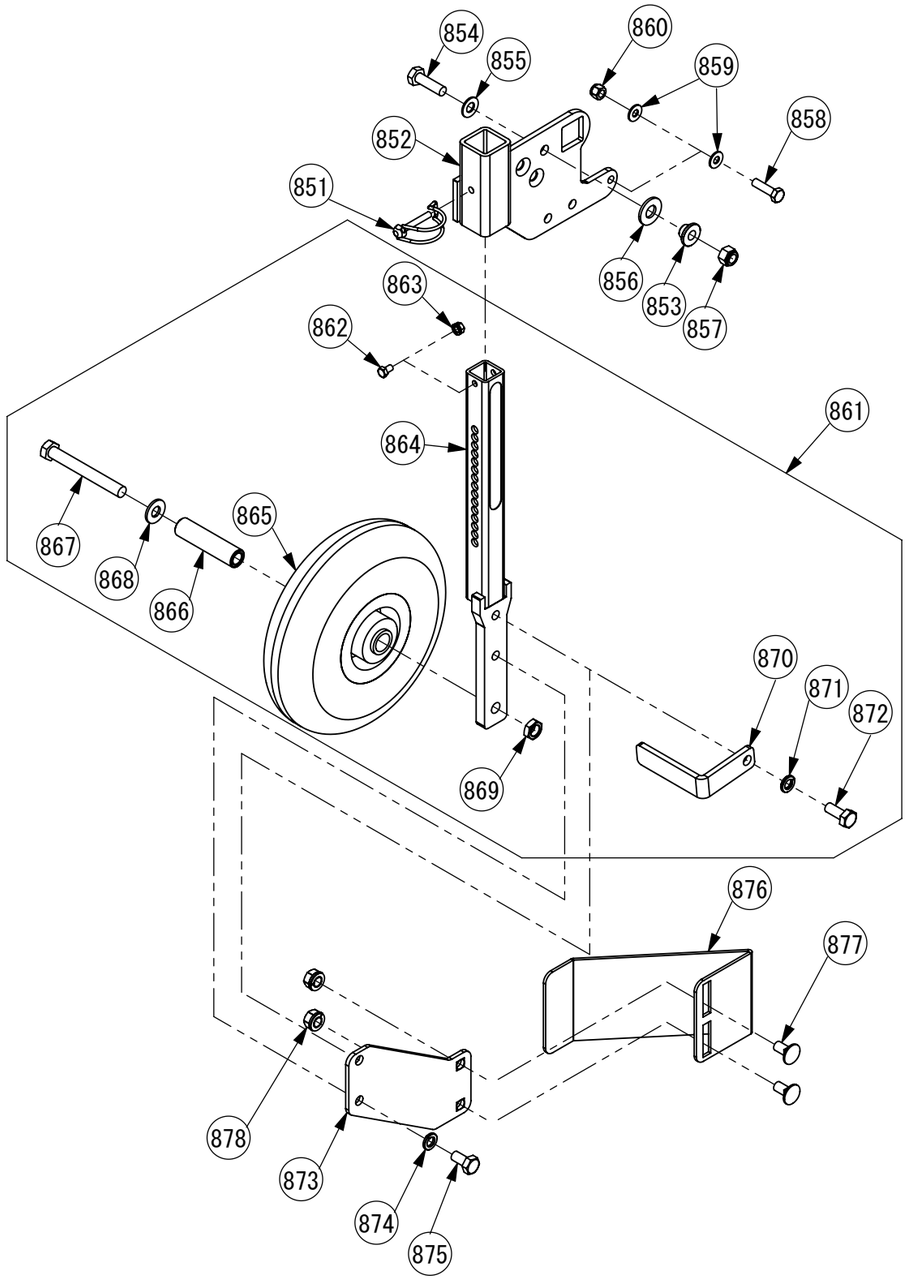

	商品型式	部品名	個数	備考	税抜単価
851	PPLP60	パイプロックピン φ６．０	1		920
852	PDEGA-CA-4	車輪ガイド(右)	1		8,300
853	PDEGA-FH-1	ダンパーカラーブッシュ	1		2,100
854	PBT10035-8	８．８BT M10×35	1		480
855	PHW102216	平W M10(10×22×1.6)	1		440
856	PHW143026	平W M14(14×30×2.6)	1		460
857	PNTN1015	ナイロンNT M10	1		470
858	PBT08030-8	８．８BT M8×30	1		460
859	PHW081816	平W M8(8×18×1.6)	2		440
860	PNTN08125	ナイロンNT M8	1		460
861	PDEGA-CJ-3	後輪タイヤ組立ASSY	1		22,000
862	PBT06010-8	８．８BT M6×10	1		450
863	PNTSW0610	スプリングNT M6	1		440
864	PDEGA-DD-3	リアタイヤ角ステー	1		8,600
865	PZ0061-01	タイヤ(250-4)	1		14,080
866	PDEGA-FC-1	タイヤシャフトカラー	1		5,600
867	PBT12100-8	８．８BT M12×100	1		610
868	PHW122623	平W M12(12×26×2.3)	1		440
869	PNTU12175	薄肉NT M12	1		450
870	PNKK-AF-1	泥除け	1		5,100
871	PSW10	SW M10	1		440
872	PBT10025-8	８．８BT M10×25	1		480
873	PDEGA-FN-1	後輪ステーガイドA	1		5,600
874	PSW10	SW M10	1		440
875	PBT10020-8	８．８BT M10×20	1		480
876	PDEGA-FO-1	後輪ステーガイドB	1		5,700
877	PBTN10020-4	根角BT M10×20	2		490
878	PNTSW1015	スプリングNT M10	2		480
879					
880					
881					
882					
883					
884					
885					
886					
887					
888					
889					
890					
891					
892					
893					
894					
895					
896					
897					
898					
899					
900					

発注の際には、「商品型式・部品名・数量」で、ご注文をお願いします。

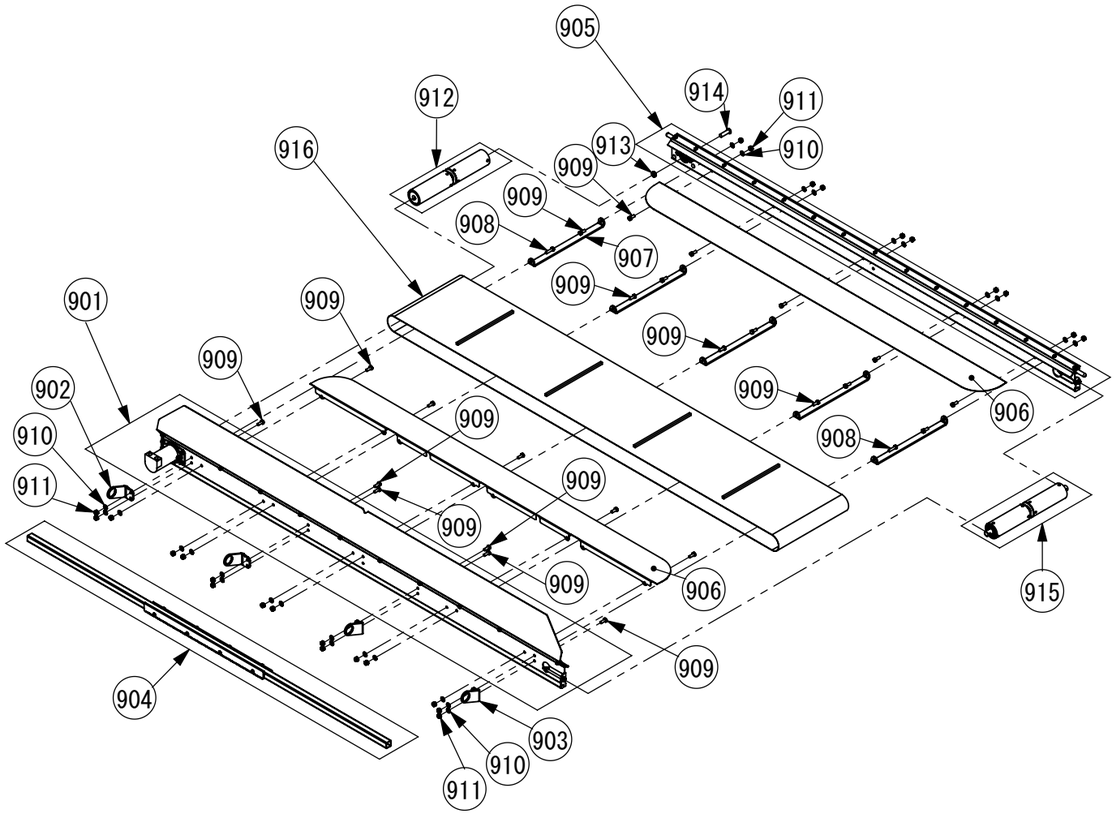

	商品型式	部品名	個数	備考	税抜単価
901	－	コンベアフレーム関係(後)	1	詳細39ページ	－
902	PDEGA-CY-2	スライド金具(左)	2		5,200
903	PDEGA-CZ-2	スライド金具(右)	2		5,200
904	－	スライドギア関係	1	詳細41ページ	－
905	－	コンベアフレーム関係(前)	1	詳細39ページ	－
906	PDEGA-CO-1	コンベア板	2		9,300
907	PDEGA-CS-2	コンベア中骨	5		5,400
908	PBT08030-8	8．8BT M8×30	2		460
909	PBT08020-8	8．8BT M8×20	24		460
910	PHW081816	平W M8(8×18×1.6)	26		440
911	PNTSW08125	スプリングNT M8	26		450
912	PDEGA-CQ-1	コンベアローラー(左)	1		32,100
913	PDEGA-FR-1	コンベアローラーカラー	1		5,100
914	PBTR1240	六角穴付ボタンBT M12×40	1		570
915	PDEGA-GB-1	コンベアローラー(右)ASSY	1	詳細41ページ	39,400
916	PZ0074-02	第二ベルトコンベア	1	(樹脂ベルト)	198,000
917					
918	PZ0044-01	油圧ホース(140K-6 3000L)	2		33,990
919					
920					
921					
922					
923					
924					
925					
926					
927					
928					
929					
930					
931					
932					
933					
934					
935					
936					
937					
938					
939					
940					
941					
942					
943					
944					
945					
946					
947					
948					
949					
950					

発注の際には、「商品型式・部品名・数量」で、ご注文をお願いします。

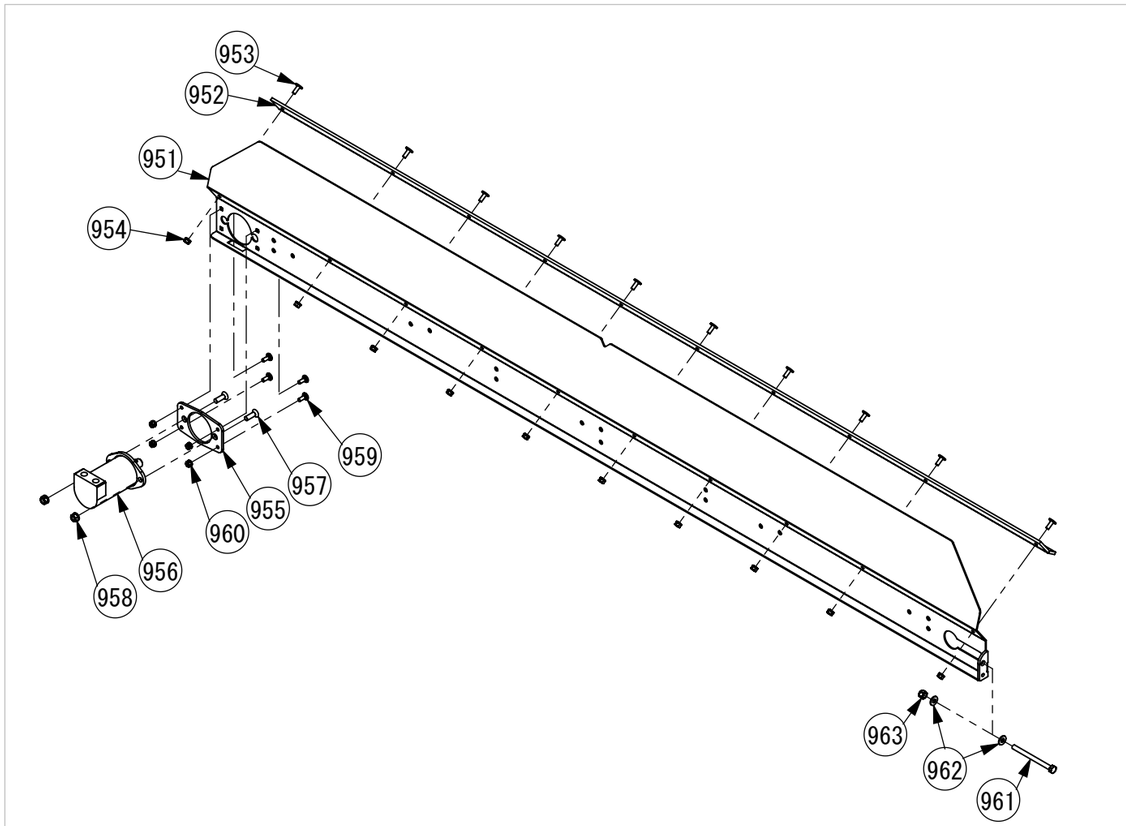

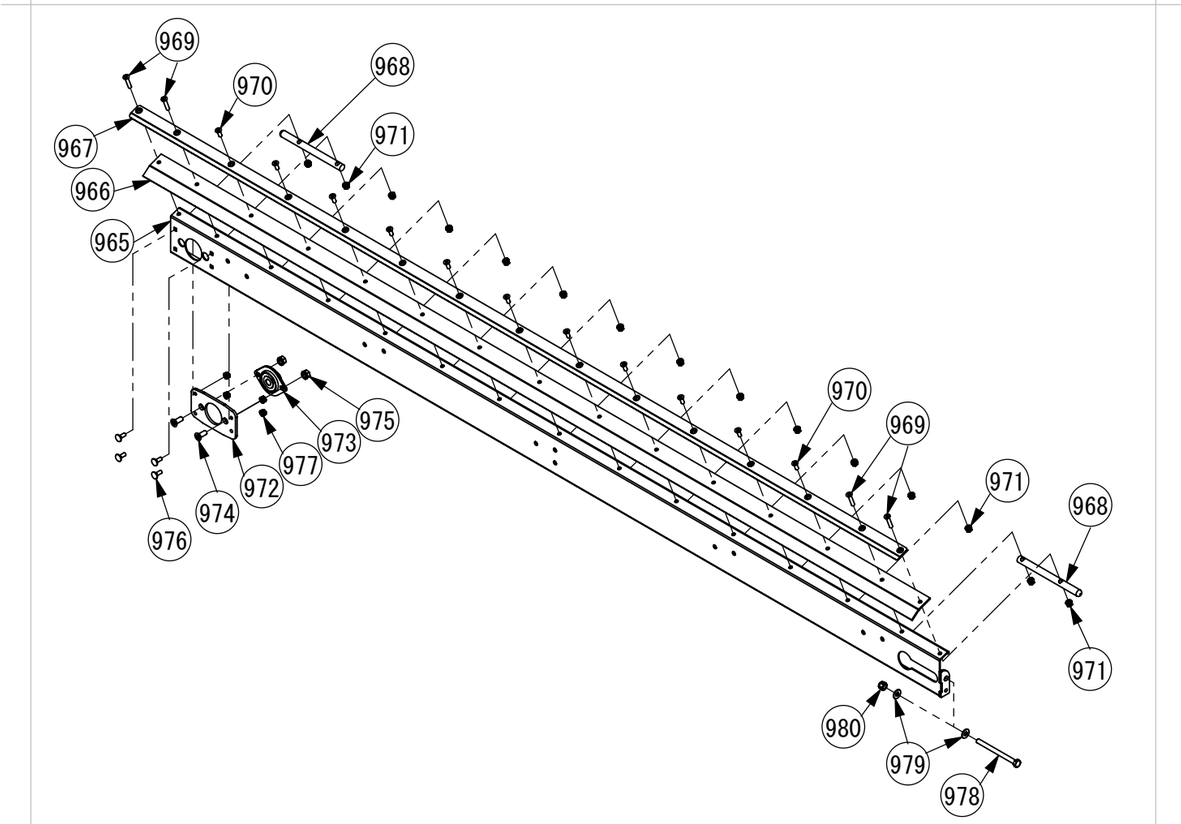

	商品型式	部品名	個数	備考	税抜単価
951	PDEGA-CM-2	コンベアフレーム後	1		19,300
952	PDEGA-CT-2	コンベアゴム板(後)	1		8,600
953	PBTE0616	エレベーターBT M6×16	10		450
954	PNTSW0610	スプリングNT M6	10		440
955	PDEGA-CW-1	油圧モーターシム(後)	1		5,400
956	PZ0046-01	油圧モーター(OMM 12.5)	1		84,260
957	PBTS08025	皿BT M8×25	2		450
958	PNTSW08125	スプリングNT M8	2		450
959	PBTN06016-4	根角BT M6×16	4		450
960	PNTSW0610	スプリングNT M6	4		440
961	PBT08100-4	4．8BT M8×100	1		490
962	PHW081816	平W M8(8×18×1.6)	2		440
963	PNTN08125	ナイロンNT M8	1		460
964					
965	PDEGA-CN-2	コンベアフレーム前	1		15,400
966	PDEGA-CU-1	コンベアゴム板(前)	1		8,400
967	PDEGA-CV-1	コンベアスチールプレート	1		8,600
968	PDEGA-FZ-2	コンベア取手	2		5,700
969	PBTS06030	皿BT M6×30	4		440
970	PBTS06016	皿BT M6×16	11		440
971	PNTSW0610	スプリングNT M6	15		440
972	PDEGA-CX-1	油圧モーターシム(前)	1		5,400
973	PDEGA-FY-1	ベアリング(SB201)	1		4,950
974	PBTS08020	皿BT M8×20	2		450
975	PNTSW08125	スプリングNT M8	2		450
976	PBTN06016-4	根角BT M6×16	4		450
977	PNTSW0610	スプリングNT M6	4		440
978	PBT08100-4	4．8BT M8×100	1		490
979	PHW081816	平W M8(8×18×1.6)	2		440
980	PNTN08125	ナイロンNT M8	1		460
981					
982					
983					
984					
985					
986					
987					
988					
989					
990					
991					
992					
993					
994					
995					
996					
997					
998					
999					
1000					

発注の際には、「商品型式・部品名・数量」で、ご注文をお願いします。

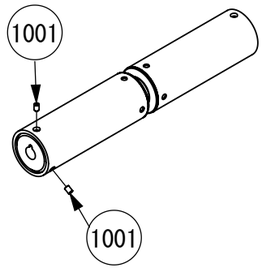

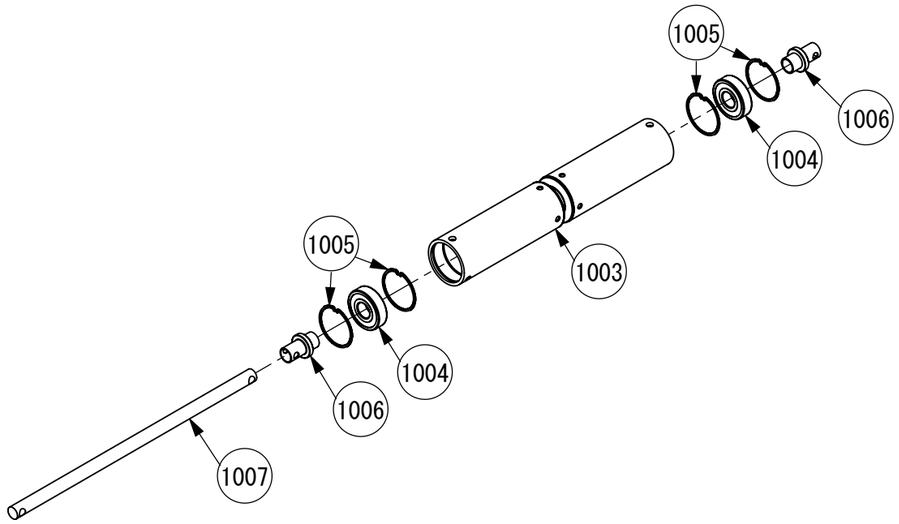

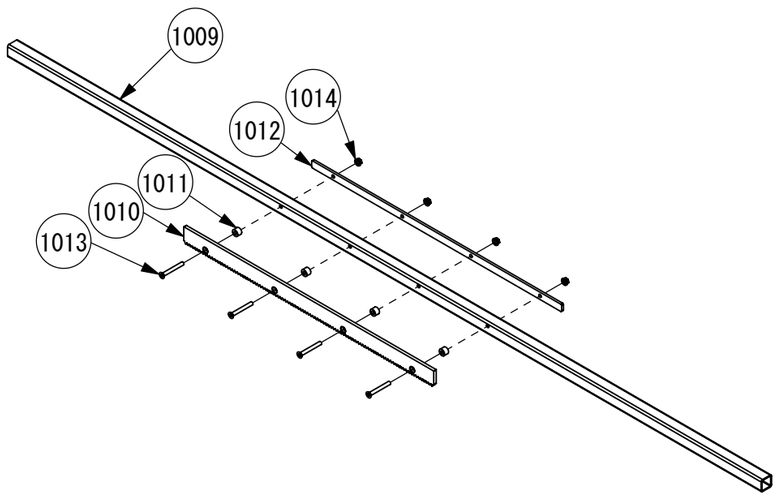

	商品型式	部品名	個数	備考	税抜単価
1001	PHLS060080	ホーローセット M6．0×8	2		440
1002					
1003	PDEGA-CR-1	コンベアローラー(右)	1		31,100
1004	PZ0008-01	ベアリング 6304 2RSCM	2		3,300
1005	PSRH52	C型止め輪(穴用)52	4		540
1006	PDEGA-FQ-2	コンベアシャフトカラー	2		3,000
1007	PDEGA-FP-3	コンベアフリーシャフト	1		7,300
1008					
1009	PDEGA-BJ-2	コンベアスライド角パイプ	1		19,200
1010	PDEGA-BK-2	スライドギア	1		7,100
1011	PDEGA-FU-1	スライドギアカラー	4		2,100
1012	PDEGA-FT-1	スライドギア裏板	1		5,500
1013	PBTS06055	皿BT M6×55	4		450
1014	PNTFS0610	フランジNT M6 セレート付き	4		440
1015					
1016					
1017					
1018					
1019					
1020					
1021					
1022					
1023					
1024					
1025					
1026					
1027					
1028					
1029					
1030					
1031					
1032					
1033					
1034					
1035					
1036					
1037					
1038					
1039					
1040					
1041					
1042					
1043					
1044					
1045					
1046					
1047					
1048					
1049					
1050					

発注の際には、「商品型式・部品名・数量」で、ご注文をお願いします。